206806
BEK-F100/100-G0TI-IBS
Flächenbeleuchtung

- Konstante Lichtintensität über den gesamten Spannungsbereich
- Homogenes Leuchtfeld
- Hoher Wirkungsgrad
- Lichtintensität einstellbar

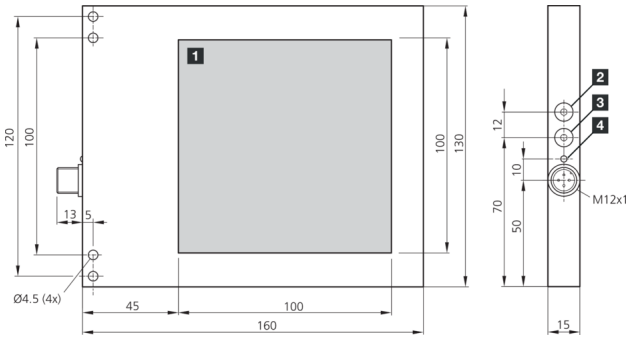

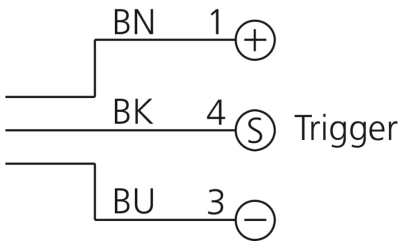

1) Leuchtfläche
2) Helligkeit
3) Trigger
4) LED BETRIEB

BK: schwarz BN: braun BU: blau

Funktion

Technische Daten (typ.)	+20°C, 24 V DC
Betriebsspannung	15 … 35 V DC (Supply Class 2)
Leerlaufstrom (max.)	300 mA (24 V DC)
Leistung	7,2 W (24 V DC)
Verpolschutz	ja
Leuchtfläche	100 x 100 mm
Gehäuseabmaße	130 x 160 x 15 mm
Gehäusematerial	Aluminium (schwarz, eloxiert)
Material	PC, opal diffus (Schutzoptik)
Schutzklasse	III, Betrieb an Schutzkleinspannung
Risikogruppe (DIN EN 62471)	Freie Gruppe
Bauform	Flächenbeleuchtung
Besonderheiten	Triggereingang
Triggereingang High Pegel	3,3 … 35,0 V
Triggereingang Low Pegel	< 2,8 V
Lichtquelle	LED
Farbe	Infrarot
Wellenlänge	850 nm
Abstrahlwinkel FWHM	120°
Regelung	Integrierte Leistungsregelung
Anzeige	LED grün - Betriebsanzeige
Schock-/Schwingbeanspruchung	30 g, 11 ms / 10 … 55 Hz, 1,0 mm
Umgebungstemperatur Betrieb	0 … +40 °C
Schutzart	IP 67

206806
BEK-F100/100-G0TI-IBS
Flächenbeleuchtung

Technische Daten (typ.)	+20°C, 24 V DC
Anschluss	Stecker, M12, 3-polig
Anschlusskabel	VK …

Weitere Informationen / Zubehör	https://www.di-soric.com/206806

© di-soric . Änderungen vorbehalten . 06.02.2024 . Seite 2 (2)