200025
BW 22/22
Befestigungswinkel

- Justierbar
- Robuste Bauweise

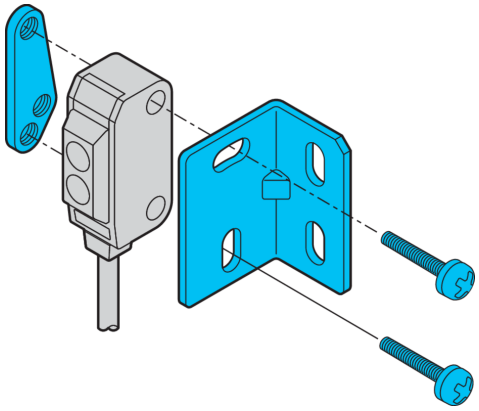

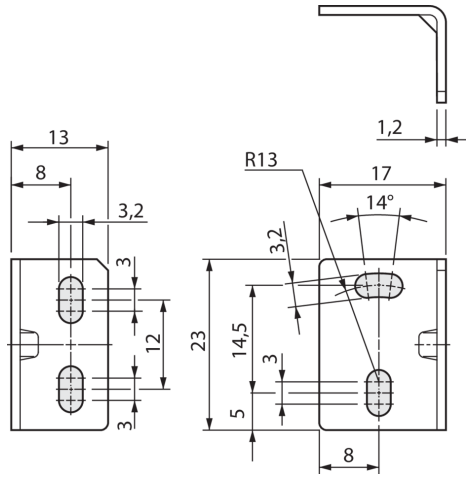

Funktion

Technische Daten (typ.)	
Lochabstand	13 / 16 mm
Befestigung	Bohrung / Langloch
Befestigungsdurchmesser	Ø 3,2 mm
Gehäusematerial	Edelstahl (V2A 1.4301 / AISI 304)
Komponente	Befestigungswinkel
Geeignet für	Geräteserie O-20 Miniatur
Lieferumfang	Befestigungswinkel, Befestigungsmaterial

Weitere Informationen / Zubehör	https://www.di-soric.com/200025

© di-soric . Änderungen vorbehalten . 06.02.2024 . Seite 1 (1)