214209
KGUTI80-1-G3-RB4
电容式标签传感器

- 检测透明标签和纸质标签
- 通过薄膜键盘实现直观示教，精调
- IO-Link
- 坚固的金属外壳
- 分段式外壳
- 带按钮锁定功能的远程示教
- 平行运行 Pin2 / 识别标签和 IO Link (Pin 4)

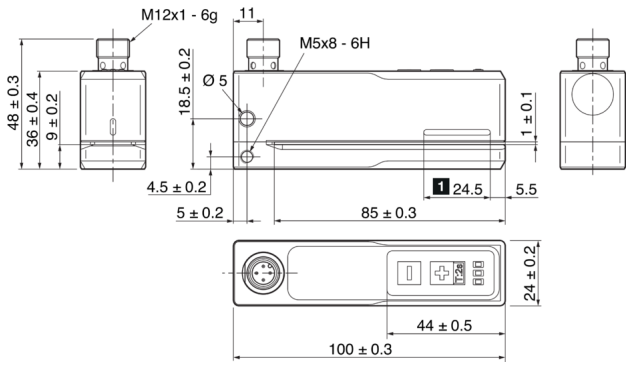

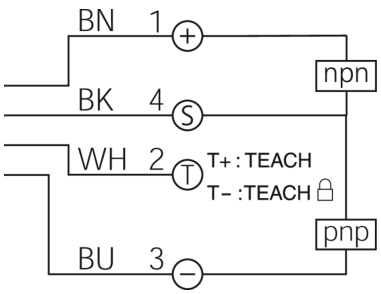

1) 作用区　　BK: 黑色　　BN: 棕色　　BU: 蓝色　　WH: 白色

功能

IO-Link

技术数据（典型）	+20°C, 24 V DC
工作电压	18 … 30 V DC
空载电流（最大）	< 40 mA
绝缘耐压强度	500 V
内侧边长	85 mm
外壳尺寸	24 x 36 x 100 mm
外壳长度	100 mm
机箱高度	36 mm
外壳宽度	24 mm
外壳材料	铝 (黑色, 阳极氧化)
防护等级	III，在安全特低电压下工作
工作原理	电容式
型式	槽型
特点	插头向上出线
产品系列	KGUTI 电容式
运行模式	标准, 高分辨率, 速度
供货范围	传感器, 在线提供说明
开关输出端	推挽式, 100 mA, NO/NC, 可切换
电压降（最大）	2.5 V
接口	IO-Link V1.1.3, COM2 (Smart Sensor Profile 2nd Edition V1.1 SSP 4.1.1)
槽口宽度	1 mm
探测范围	22 mm
再现性（标准）	< 0.15 mm
再现性（高分辨率）	< 0.1 mm
再现性（速度）	< 0.2 mm

214209
KGUTI80-1-G3-RB4
电容式标签传感器

技术数据（典型）	+20°C, 24 V DC
标签长度	> 2 mm
标签间隔	> 2 mm
标签厚度	< 0.9 mm
灵敏度调整	键盘, 远程示教, IO-Link
显示	LED 绿色 - 状态, 黄色 - 开关输出端, 红色 - 警告
带速（标准）	< 300 m/min (这取决于标签和载带)
带速（高分辨率）	< 150 m/min (这取决于标签和载带)
带速（速度）	< 500 m/min (这取决于标签和载带)
响应时间	< 0.6 ms
响应时间（高分辨率）	< 1.2 ms
响应时间（速度）	< 0.3 ms
准备就绪延迟（最大）	300 ms
工作环境温度	0 … +60 °C
防护等级	IP 67
连接	插头, M12, 4 针
连接电缆	VK …

更多信息 / 附件	https://www.di-soric.com/214209

© di-soric . 保留变更权 . 2024.02.02 . 侧 2 (2)