213761
SBT-BW-M30
固定角铁

- 可校准
- 坚固的结构

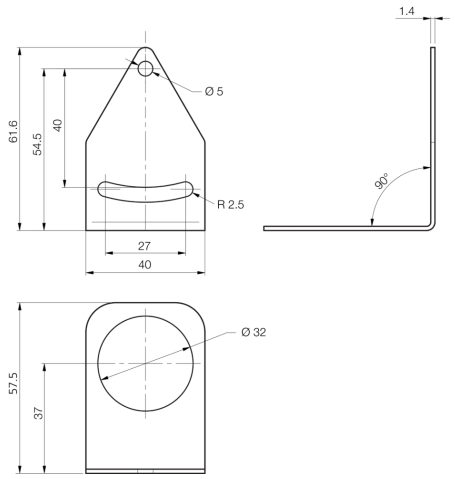

技术数据（典型）	
外壳尺寸	62 x 58 x 40 mm
外壳材料	Stahl (rostfrei)
组件	固定角铁
型式	角型
适合用于	SBX-xxx
供货范围	固定角铁

更多信息 / 附件	https://www.di-soric.com/213761

© di-soric . 保留变更权 . 2022.10.18 . 侧 1 (1)