213398
ID-K-M12/U-2
连接电缆

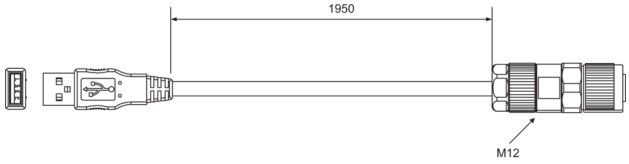

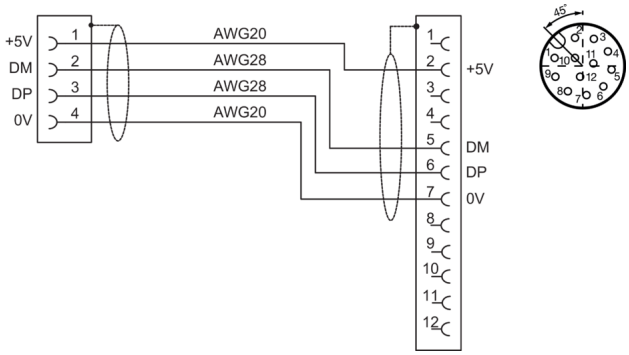

功能

技术数据（典型）

防护等级	III，在安全特低电压下工作
型式	直型 / 直型
连接	插口, M12, 12 针
连接 2	USB

更多信息 / 附件	**https://www.di-soric.com/213398**

© di-soric . 保留变更权 . 2022.08.12 . 侧 1 (1)