213313
INS-Q08-B02PS-T3
电感式接近传感器

- 两倍感应距离
- 金属插头 M8
- 短路保护
- 开关状态显示 LED
- 防护等级高

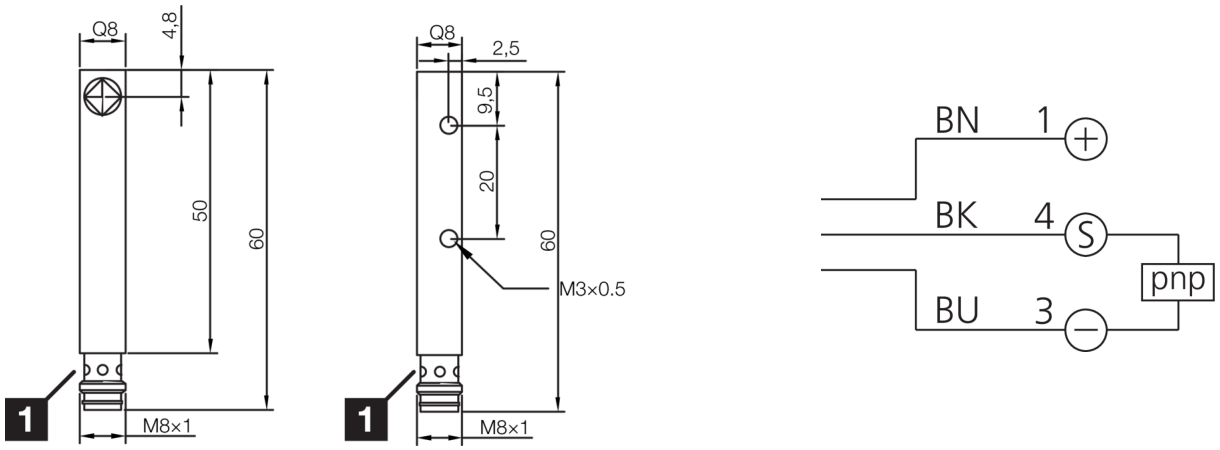

1) LED (4x)

BK: 黑色 BN: 棕色 BU: 蓝色

功能

技术数据（典型）	+20°C, 24 V DC
工作电压	10 … 30 V DC
内部功耗	12 mA
绝缘耐压强度	< 500 V DC
内装方式	齐平
外壳尺寸	8 x 8 mm
外壳长度	60 mm
机箱高度	8 mm
外壳宽度	8 mm
外壳材料	黄铜 (镀镍)
防护等级	III，在安全特低电压下工作
工作原理	电感式
评估	数字量
型式	长方体
特点	两倍感应距离
产品系列	INS-200 标准版 2-Sn
开关输出端	pnp, 200 mA, NO
电压降（最大）	1.5 V DC
感应距离 (SN)	2 mm
标准测量板	8 x 8 x 1 mm
开关滞后（最大）	< 15 %
LED Anzeige	是

© di-soric . 保留变更权 . 2024.01.10 . 侧 1 (2)

213313
INS-Q08-B02PS-T3
电感式接近传感器

技术数据（典型）	+20°C, 24 V DC
开关频率	2000 Hz
工作环境温度	-25 … +70 °C
防护等级	IP 67
连接	插头, M8, 3 针, A 编码

更多信息 / 附件	https://www.di-soric.com/213313

© di-soric . 保留变更权 . 2024.01.10 . 侧 2 (2)