213083
SBP-RGB-R50D-B5
信号灯

- 360°状态显示
- 高照明强度，源自于最先进的高效 LED
- 低能耗
- 通过 3 种预设颜色：红色 - 绿色 - 黄色立即可用
- 通过 IO-Link 可自由参数化的功能
- 高防护等级 IP 67
- 易于装设

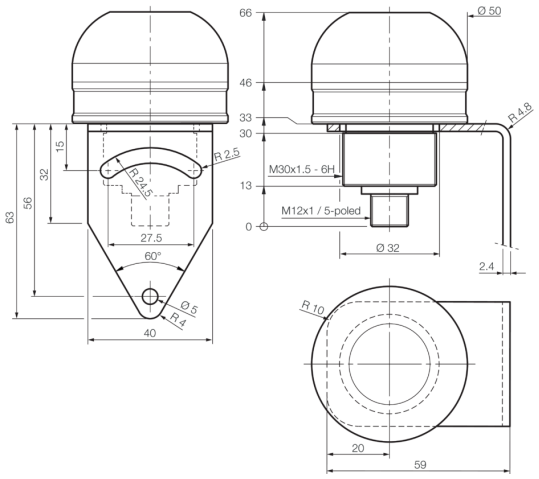

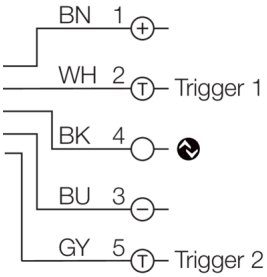

Pre-Sets / Factory settings		
Trigger 1	Trigger 2	Farbe / Color
Lo	Lo	aus / off
Hi	Lo	rot / red
Lo	Hi	grün / green
Hi	Hi	gelb / yellow

BK: 黑色
BN: 棕色
BU: 蓝色
GY: 灰色
WH: 白色

功能

IO-Link

技术数据（典型）	+20°C
工作电压	22.8 … 25.2 V
内部功耗	70 mA (24 V DC)
功率	1.5 W (24 V DC)
反极性保护	是
发光面	50 x 20 mm (Ø x H)
段数	1
外壳材料	铝 (本色, 阳极氧化)
材料	PC 光扩散塑料，穹顶型 (漫射体)
重量	106 g
防护等级	III，在安全特低电压下工作
产品系列	SBP-RGB
操作模式	静态 / 闪光 / 闪烁
光强度可调	10 … 100 %
供货范围	固定角铁
高电平触发输入端	> 8.0 V
低电平触发输入端	< 5.0 V
接口	IO-Link (V1.1，COM2 38.4 kBd，2300 µs)
颜色	RGB
工作环境温度	0 … +40 °C
耐振动/冲击	10 … 55 Hz / 1.0 mm / 30 g / 11 ms

© di-soric . 保留变更权 . 2023.11.03 . 侧 1 (2)

213083
SBP-RGB-R50D-B5
信号灯

技术数据（典型）	+20°C
防护等级	IP 67
连接	插头, M12, 5 针

更多信息 / 附件	https://www.di-soric.com/213083

© di-soric . 保留变更权 . 2023.11.03 . 侧 2 (2)