213073
USGT 30/8 I-B4
超声波槽型光电开关

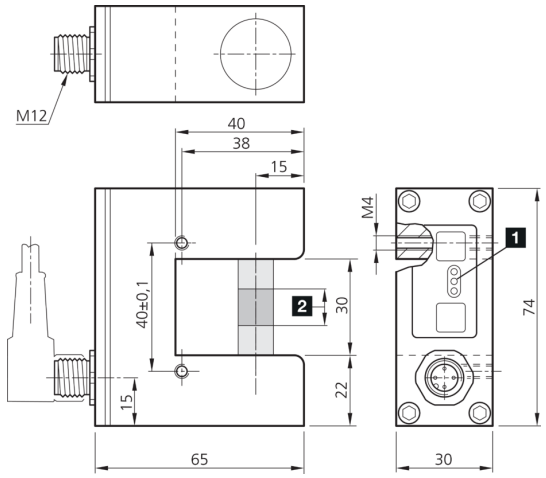

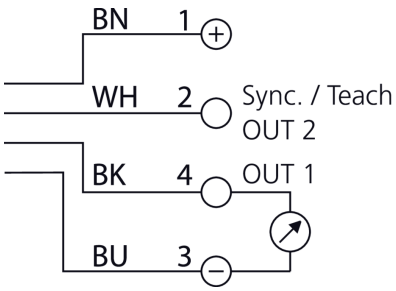

1) LED　2) 径跳 +/- 0.1 mm 在 20 mm 之内　BK: 黑色　BN: 棕色　BU: 蓝色　WH: 白色

功能

技术数据（典型）	+20°C, 24 V DC
工作电压	8 … 30 V DC
空载电流（最大）	35 mA
余波	10 %
绝缘耐压强度	500 V
外壳材料	铝 (黑色, 阳极氧化)
防护等级	III，在安全特低电压下工作
工作原理	超声波对射式光电开关
评估	模拟量
型式	槽型
模拟量输出端	4 … 20 mA
槽口宽度	30 mm
测量范围	8 mm
灵敏度调整	示教按钮
开关频率	500 Hz
工作环境温度	0 … +60 °C
防护等级	IP 67
连接	插头, M12, 4 针
连接电缆	VK …

更多信息 / 附件	https://www.di-soric.com/213073

© di-soric . 保留变更权 . 2022.05.10 . 侧 1 (1)