212920
BEK-P25-G7T-IBS
点光源

- 在整个电压范围内光强度恒定
- 均匀的照明区域
- 外部触发输入端
- 内部功率控制
- 高效率
- 极低的发热
- 坚固的金属外壳

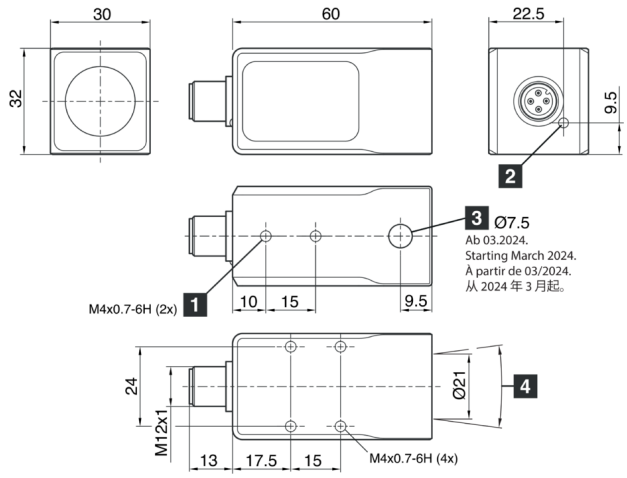

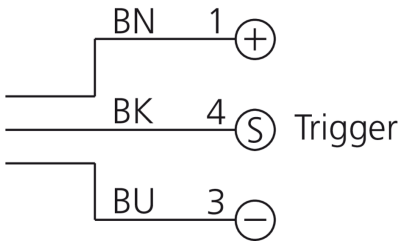

1) 4 mm 深
2) 工作 LED
3) 压力补偿，未加盖或封闭
4) 发射角 °

BK: 黑色　BN: 棕色　BU: 蓝色

功能

													c UL us LISTED	CE	UKCA	

技术数据（典型）	+20°C
工作电压	18 … 30 V DC
空载电流（最大）	150 mA (24 V DC)
功率	3.6 W (24 V)
反极性保护	是
发光面	Ø 21 mm
光射出	轴向
外壳材料	铝 (黑色, 阳极氧化)
材料	玻璃，无色透明 (保护光学元件)
重量	114 g
防护等级	III，在安全特低电压下工作
风险组 (DIN EN 62471)	风险组 1 / 2 UV
型式	点光源
特点	触发输入端
高电平触发输入端	> 3.4 … 30.0 V
低电平触发输入端	< 2.8 V
光源	LED
颜色	UV
波长	364 nm
发射角 FWHM	25°

212920
BEK-P25-G7T-IBS
点光源

技术数据（典型）	+20°C
照明强度	■ 15000 µW/cm² (100.0 mm) ■ 4400 µW/cm² (200.0 mm) ■ 700 µW/cm² (500.0 mm)
管制	集成式功率控制
显示	LED 绿色 - 运行显示
冲击/振动负荷	30 g, 11 ms / 10 … 55 Hz, 1.0 mm
工作环境温度	0 … +40 °C
防护等级	IP 67
连接	插头, M12, 3 针
连接电缆	VK …

更多信息 / 附件	https://www.di-soric.com/212920

© di-soric . 保留变更权 . 2024.03.22 . 侧 2 (2)