212669
BW-BEK-FL
固定角铁

- 可校准
- 坚固的结构
- 包含在供货范围内的固定材料

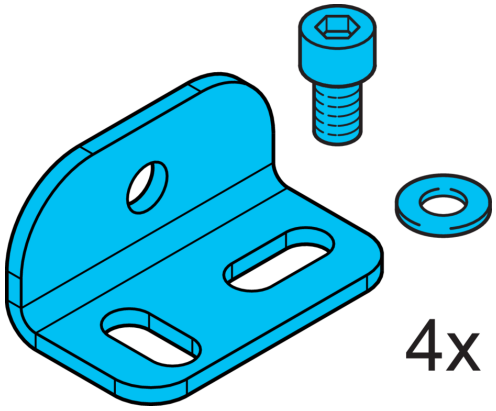

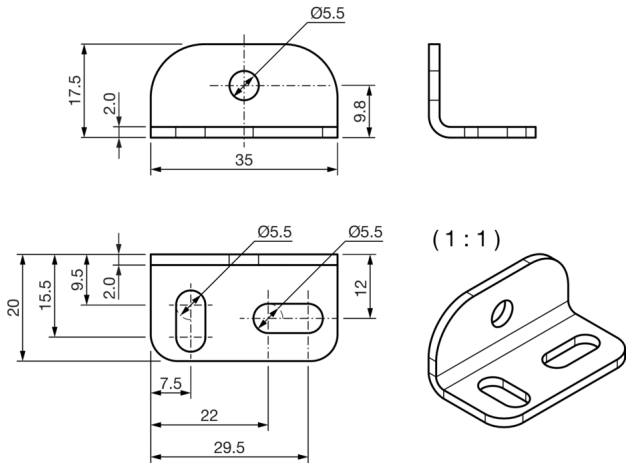

技术数据（典型）	+20°C, 24 V DC
外壳尺寸	20 x 17.5 x 35 mm
外壳材料	不锈钢
组件	固定角铁
适合用于	背光源 BEK-FL ...
供货范围	四种固定角铁，固定材料

更多信息 / 附件	https://www.di-soric.com/212669

© di-soric . 保留变更权 . 2023.10.13 . 侧 1 (1)