209552
BE-R30-G1-K-BS-DIF
环形光源

- 高照明强度，源自于最先进的 High-Power-LED
- 非常紧凑的型式
- 通过智能热管理实现长使用寿命
- 均匀照明
- 防护等级 IP 67
- 坚固的金属外壳

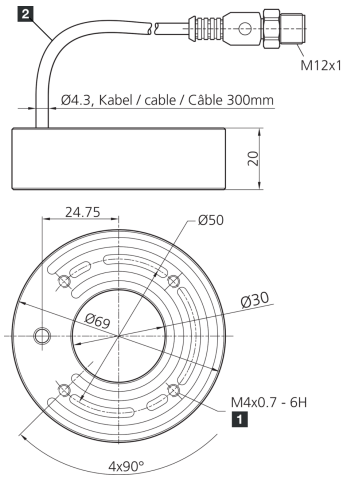

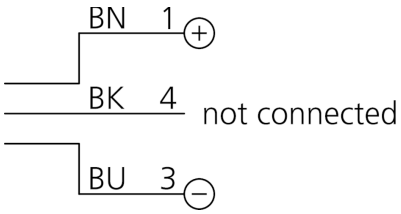

1) 6 mm 深　　2) 连接电缆　　BK: 黑色　　BN: 棕色　　BU: 蓝色

功能

													c UL us LISTED	CE	UKCA	

技术数据（典型）	+20°C, 24 V DC
工作电压	24 V DC (Supply Class 2)
功率	5.1 W (24 V DC)
绝缘耐压强度	500 V
直径	Ø 30 / Ø 69 mm (直径)
高度	20 mm
外壳材料	铝 (黑色, 阳极氧化)
材料	■ PUR (电缆) ■ PMMA，光扩散 (保护光学元件)
防护等级	III，在安全特低电压下工作
风险组 (DIN EN 62471)	无危险类
型式	环形光源
特点	最先进的 High-Power-LED
光源	LED
颜色	红色 (漫射)
波长	625 nm
发射角 FWHM	80°
照明强度	■ 6.30 kLx (100.0 mm) ■ 2.00 kLx (200.0 mm) ■ 0.900 kLx (300.0 mm)
冲击/振动负荷	30 g, 11 ms / 10 … 55 Hz, 1.0 mm
工作环境温度	0 … +40 °C

© di-soric . 保留变更权 . 2023.11.03 . 侧 1 (2)

209552
BE-R30-G1-K-BS-DIF
环形光源

技术数据（典型）	+20°C, 24 V DC
防护等级	IP 67
连接	电缆/插头, 0.3 m, M12, 3 针
连接电缆	VK …

更多信息 / 附件	https://www.di-soric.com/209552

© di-soric . 保留变更权 . 2023.11.03 . 侧 2 (2)