208133
LHTTI 51 M 200 FG3-B4
带背景抑制的激光漫反射传感器

- 自动重新调整发射功率
- 红光激光器，带小激光点
- 示教功能
- 带按钮锁定功能的远程示教可能性
- 电子式背景抑制
- 明亮的 LED
- 亮通/暗通

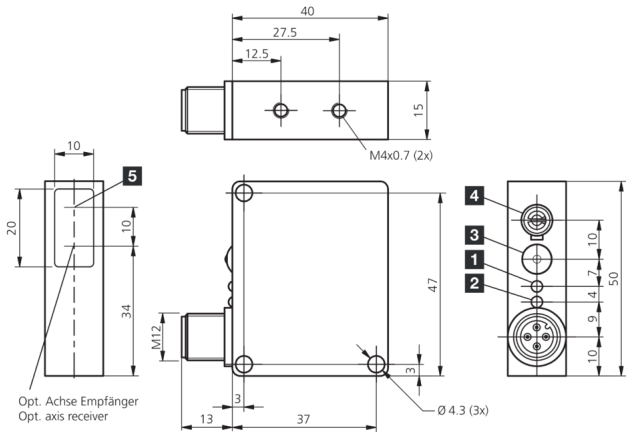

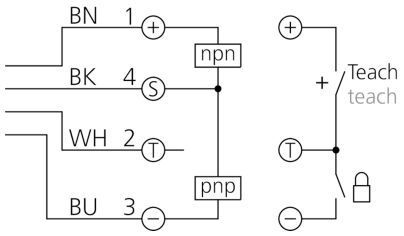

1) 状态 LED
2) 输出 LED
3) 示教按钮
4) NO/NC
5) 光轴 (S)

BK: 黑色　BN: 棕色　BU: 蓝色　WH: 白色

功能

技术数据（典型）	+20°C, 24 V DC
工作电压	10 … 35 V DC
空载电流（最大）	25 mA (24 V DC)
绝缘耐压强度	500 V
外壳尺寸	50 x 40 x 15 mm
外壳长度	40 mm
机箱高度	50 mm
外壳宽度	15 mm
外壳材料	锌压铸件 (黑色, 涂漆)
材料	PMMA (窗口)
防护等级	III，在安全特低电压下工作
工作原理	带背景抑制的漫反射传感器
评估	数字量
型式	长方体
开关输出端	推挽式, 200 mA, NO/NC, 可切换
电压降（最大）	2 V
光源	激光
激光等级	1 (IEC 60825-1)
颜色	红色
波长	650 nm
调制	调制

208133
LHTTI 51 M 200 FG3-B4
带背景抑制的激光漫反射传感器

技术数据（典型）	+20°C, 24 V DC
背景抑制	是
光斑尺寸	Ø 1.5 mm
抗环境光	5 kLx
探测距离	50 … 200 mm
开关滞后（最大）	6 %
灵敏度调整	示教按钮, 远程示教
显示	LED 绿色 - 运行, 黄色 - 开关输出端
开关频率	500 Hz
工作环境温度	-10 … +50 °C
防护等级	IP 67
连接	插头, M12, 4 针
连接电缆	VK …

更多信息 / 附件	https://www.di-soric.com/208133

© di-soric . 保留变更权 . 2024.02.14 . 侧 2 (2)