207477
BEK 1-P7-G0TI-IBS
点光源

- 在整个电压范围内光强度恒定
- 均匀的照明区域
- 外部触发输入端
- 内部功率控制
- 高效率
- 极低的发热
- 光强度可调
- 坚固的金属外壳

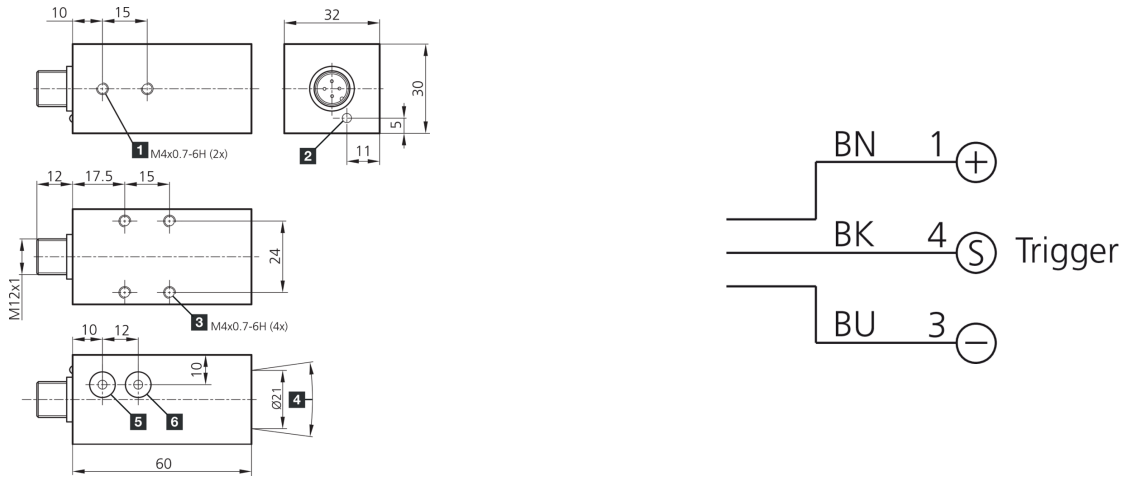

1) 4 mm 深
2) 工作 LED
3) 6 mm 深
4) 发射角 °
5) 触发器
6) 亮度

BK: 黑色　BN: 棕色　BU: 蓝色

功能

c UL us LISTED

技术数据（典型）	+20°C, 24 V DC
工作电压	10 … 35 V DC (Supply Class 2)
功率	2.5 W (24 V DC)
反极性保护	是
发光面	Ø 21 mm
光射出	轴向
外壳材料	铝 (黑色, 阳极氧化)
材料	PMMA，透明 (保护光学元件)
防护等级	III，在安全特低电压下工作
风险组 (DIN EN 62471)	风险组 1
型式	点光源
特点	触发输入端
高电平触发输入端	3.3 … 35.0 V
低电平触发输入端	< 2.8 V
光源	LED
颜色	红外
波长	850 nm
发射角 FWHM	7°
照明强度	■ 58000 µW/cm² (100.0 mm) ■ 20000 µW/cm² (200.0 mm) ■ 3400 µW/cm² (500.0 mm)

207477
BEK 1-P7-G0TI-IBS
点光源

技术数据（典型）	+20°C, 24 V DC
管制	集成式功率控制
显示	LED 绿色 - 运行显示
接通延迟（触发器）	0.300 ms
切断延迟（触发器）	0.070 ms
冲击/振动负荷	30 g, 11 ms / 10 … 55 Hz, 1.0 mm
工作环境温度	0 … +50 °C
防护等级	IP 67
连接	插头, M12, 3 针
连接电缆	VK …

更多信息 / 附件	https://www.di-soric.com/207477

© di-soric . 保留变更权 . 2023.11.03 . 侧 2 (2)