206726
BEK-F100/100-G5TI-IBS
背光源

- 在整个电压范围内光强度恒定
- 均匀的照明区域
- 高效率
- 光强度可调

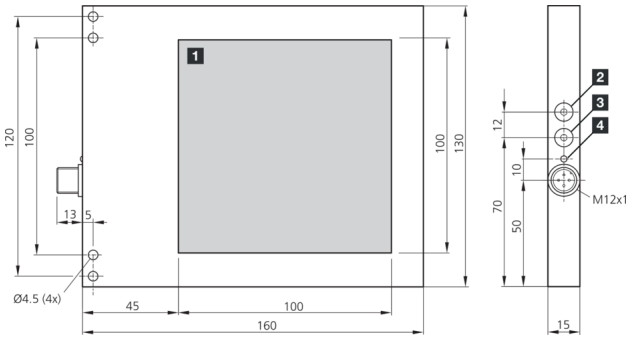

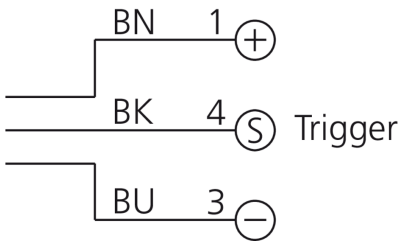

1) 发光面
2) 亮度
3) 触发器
4) 工作 LED

BK: 黑色　BN: 棕色　BU: 蓝色

功能

技术数据（典型）	+20°C, 24 V DC
工作电压	18 … 35 V DC (Supply Class 2)
空载电流（最大）	260 mA (24 V DC)
功率	6.2 W (24 V DC)
反极性保护	是
发光面	100 x 100 mm
外壳尺寸	130 x 160 x 15 mm
外壳材料	铝 (黑色, 阳极氧化)
材料	乳白色 PC 光扩散塑料 (保护光学元件)
防护等级	III，在安全特低电压下工作
风险组 (DIN EN 62471)	无危险类
型式	背光源
特点	触发输入端
高电平触发输入端	3.3 … 35.0 V
低电平触发输入端	< 2.8 V
光源	LED
颜色	白色
波长	5600 K
发射角 FWHM	120°
管制	集成式功率控制
显示	LED 绿色 - 运行显示
接通延迟（触发器）	0.636 ms
切断延迟（触发器）	0.160 ms
冲击/振动负荷	30 g, 11 ms / 10 … 55 Hz, 1.0 mm

© di-soric . 保留变更权

206726
BEK-F100/100-G5TI-IBS
背光源

技术数据（典型）	+20°C, 24 V DC
工作环境温度	0 … +40 °C
防护等级	IP 67
连接	插头, M12, 3 针
连接电缆	VK …

更多信息 / 附件	https://www.di-soric.com/206726

© di-soric . 保留变更权 . 2023.11.03 . 侧 2 (2)