206670
DCCK 18 M 05 POK-IBSL
电感式接近传感器

- 金属插头
- 集成式放大器
- 短路保护
- 接通脉冲抑制
- LED

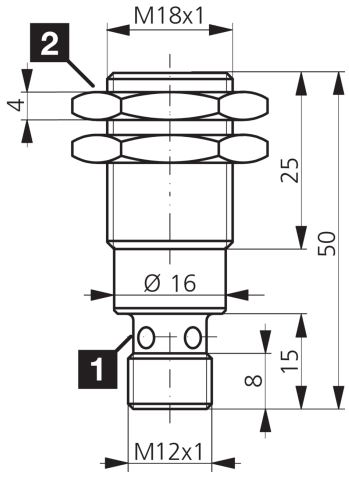

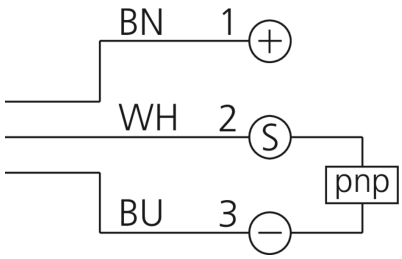

1) LED 4 x 90° (黄色)　2) 开口度 24 mm　BN: 棕色　BU: 蓝色　WH: 白色

功能

技术数据 (典型)	+20°C, 24 V DC
工作电压	10 … 30 V DC
内部功耗	< 10 mA
绝缘耐压强度	500 V
内装方式	齐平
螺纹	M18 x 1
外壳长度	50 mm
外壳材料	黄铜 (镀镍)
拧紧力矩 (最大)	25 Nm
防护等级	III , 在安全特低电压下工作
工作原理	电感式
评估	数字量
型式	螺纹
产品系列	IND-100 短型
开关输出端	pnp, 200 mA, NC
电压降 (最大)	2.4 V
感应距离 (SN)	5 mm
标准测量板	18 x 18 x 1 mm
开关滞后 (最大)	< 10 %
开关频率	800 Hz
工作环境温度	-25 … +70 °C

© di-soric . 保留变更权 . 2024.01.10 . 侧 1 (2)

206670
DCCK 18 M 05 POK-IBSL
电感式接近传感器

技术数据（典型）	+20°C, 24 V DC
防护等级	IP 67
连接	插头, M12, 4 针, A 编码
连接电缆	VK …

更多信息 / 附件	https://www.di-soric.com/206670

© di-soric . 保留变更权 . 2024.01.10 . 侧 2 (2)