206555
LI 8-12.5-88-140 I
光栅

- 带评估电子设备 LVE .../ LVX ... 测量版和开关版
- 带评估电子设备 LVB ... 开关版
- 水平或对角线光束评估
- 紧凑的型式
- 铝外壳
- 易于装配

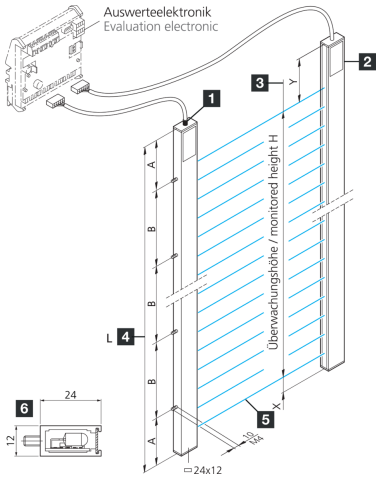

Zum Betrieb mit Auswerteelektronik LVE ... / LVX ... / LVB ...
To be used with evaluation electronics LVE ... / LVX ... / LVB ...

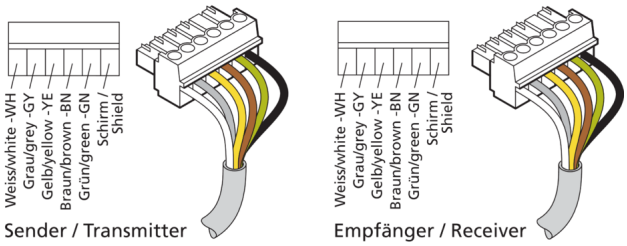

1) 发射器
2) 接收器
3) 监测高度 H
4) 型材长度 L
5) 评估电子设备
6) 型材截面

BN: 棕色
GN: 绿色
GY: 灰色
WH: 白色
YE: 黄色

功能

技术数据 (典型)	**+20°C, 24 V DC**
工作电压	20 … 26 V DC (参见评估电子设备)
装配	螺纹栓 (2)
型材截面	12 x 24 mm
尺寸	■ A: 25 mm ■ B: 90 mm ■ X: 13.5 mm ■ Y: 38.5 mm
型材长度	140 mm
外壳材料	铝 (本色)
防护等级	III , 在安全特低电压下工作
评估	绝对, 百分比, 通过评估电子设备可参数化
评估电子设备	外部
输出功能	通过评估电子设备可参数化
开关输出端	通过评估电子设备可参数化, NO, NC
光源	LED
颜色	红外
波长	880 nm
光束评估	通过外部评估电子设备
光束间距	12.5 mm

© di-soric . 保留变更权 . 2023.11.03 . 侧 1 (2)

206555
LI 8-12.5-88-140 I
光栅

技术数据（典型）	+20°C, 24 V DC
光束数量	8
监测高度	88 mm
作用距离	250 … 6000 mm (通过评估电子设备可接通)
测量范围	88 mm
工作环境温度	-20 … +40 °C
防护等级	IP 54 (可选 IP 65)
连接	电缆, 4.0 m (带插接件, 更多款式承索即供)

更多信息 / 附件	https://www.di-soric.com/206555

© di-soric . 保留变更权 . 2023.11.03 . 侧 2 (2)