205171
LHT 81 M 300 G4L-IBS
带背景抑制的激光漫反射传感器

- 机械式背景抑制
- 抗振动 6 圈设定，实现最精细的校准
- 红光激光器，带小激光点
- 推挽式输出级 pnp + npn
- 高分辨率，开关准确度，开关频率
- 功能预留显示
- 坚固的金属外壳

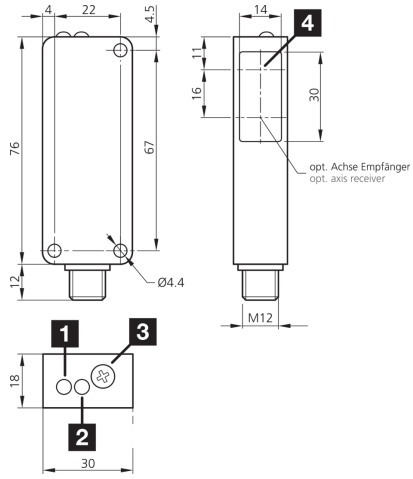

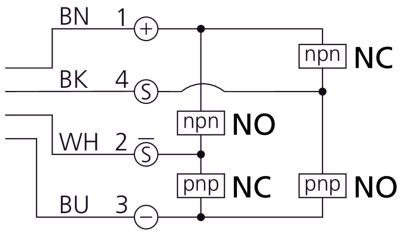

1) 状态 LED
2) 输出 LED
3) 灵敏度
4) 光轴 (S)

BK: 黑色　BN: 棕色　BU: 蓝色　WH: 白色

功能

技术数据（典型）	+20°C, 24 V DC
工作电压	10 … 35 V DC
空载电流（最大）	30 mA
绝缘耐压强度	500 V
外壳尺寸	76 x 30 x 18 mm
外壳长度	30 mm
机箱高度	76 mm
外壳宽度	18 mm
外壳材料	锌压铸件 (黑色, 涂漆)
材料	聚碳酸酯 (窗口)
防护等级	III，在安全特低电压下工作
工作原理	带背景抑制的漫反射传感器
评估	数字量
型式	长方体
开关输出端	推挽式, 200 mA, NO/NC, 反效
光源	激光
激光等级	1 (IEC 60825-1)
颜色	红色
波长	650 nm
调制	调制

© di-soric . 保留变更权 . 2024.02.14 . 侧 1 (2)

205171
LHT 81 M 300 G4L-IBS
带背景抑制的激光漫反射传感器

技术数据（典型）	+20°C, 24 V DC
背景抑制	是
抗环境光	5 kLx
感应距离	400 … 800 mm 作为漫反射传感器
探测距离	40 … 400 mm
开关滞后（最大）	1 %
灵敏度调整	电位计 (6 圈)
开关频率	1000 Hz
工作环境温度	-20 … +60 °C
防护等级	IP 67
连接	插头, M12, 4 针
连接电缆	VK …

更多信息 / 附件	https://www.di-soric.com/205171

© di-soric . 保留变更权 . 2024.02.14 . 侧 2 (2)