# 204237
# LHT 81 M 400 G6L-IBS
# 带背景抑制的激光漫反射传感器

- 机械式背景抑制
- 抗振动 6 圈设定，实现最精细的校准
- 红光激光器，带小激光点
- 开关和报警输出端
- 推挽式输出级 pnp + npn
- 高分辨率，开关准确度，开关频率
- 功能预留显示和污染输出端
- 坚固的金属外壳

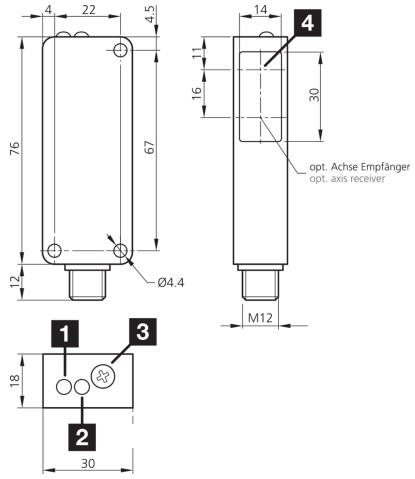


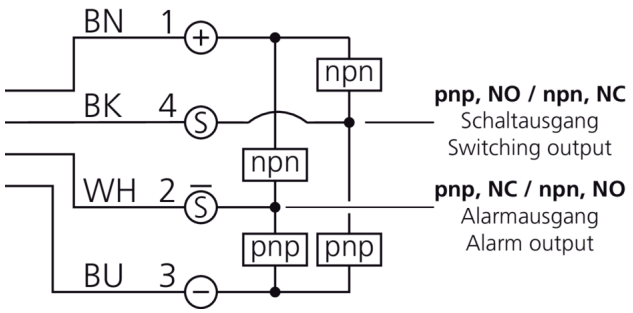


1) 状态 LED
2) 输出 LED
3) 灵敏度
4) 光轴 (S)

BK: 黑色　BN: 棕色　BU: 蓝色　WH: 白色

**功能**

| 技术数据（典型） | +20°C, 24 V DC |
|---|---|
| 工作电压 | 10 … 35 V DC |
| 空载电流（最大） | 35 mA |
| 绝缘耐压强度 | 500 V |
| 外壳尺寸 | 76 x 30 x 18 mm |
| 外壳长度 | 30 mm |
| 机箱高度 | 76 mm |
| 外壳宽度 | 18 mm |
| 外壳材料 | 锌压铸件 (黑色, 涂漆) |
| 材料 | 聚碳酸酯 (窗口) |
| 防护等级 | III，在安全特低电压下工作 |
| 工作原理 | 带背景抑制的漫反射传感器 |
| 评估 | 数字量 |
| 型式 | 长方体 |
| 开关输出端 | 推挽式, 200 mA, NO 开关输出端, NC 报警输出端 |
| 光源 | 激光 |
| 激光等级 | 2 (IEC 60825-1) |
| 颜色 | 红色 |
| 波长 | 650 nm |
| 调制 | 调制 |


© di-soric . 保留变更权 . 2024.02.14 . 侧 1 (2)

# 204237
# LHT 81 M 400 G6L-IBS
# 带背景抑制的激光漫反射传感器

| 技术数据（典型） | +20°C, 24 V DC |
|---|---|
| 背景抑制 | 是 |
| 抗环境光 | 5 kLx |
| 感应距离 | 400 … 800 mm 作为漫反射传感器 |
| 探测距离 | 40 … 400 mm |
| 开关滞后（最大） | 1 % |
| 灵敏度调整 | 电位计 (6 圈) |
| 开关频率 | 1000 Hz |
| 工作环境温度 | -20 … +60 °C |
| 防护等级 | IP 67 |
| 连接 | 插头, M12, 4 针 |
| 连接电缆 | VK … |

| 更多信息 / 附件 | https://www.di-soric.com/204237 |
|---|---|


© di-soric . 保留变更权 . 2024.02.14 . 侧 2 (2)