204154
OSPQ 12 MLFL-5M
高性能光电开关，发射器

- 作用距离高达 20 m
- 带外部电阻的发射功率，可调
- 高功能预留
- 对污染极度不敏感
- 易于校准
- 可组合各种型式
- 防护等级高
- 紧凑的型式

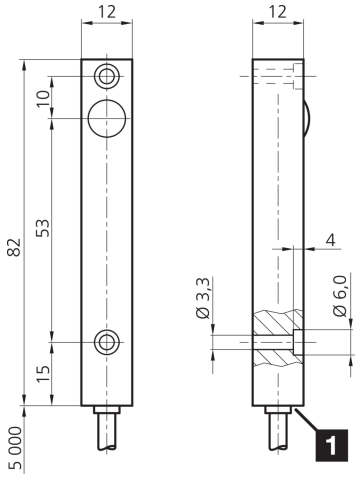

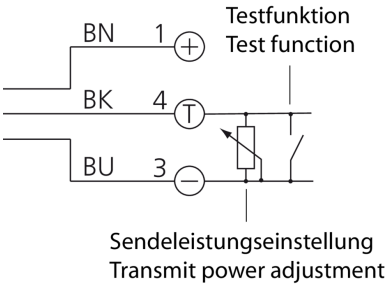

1) LED

BK: 黑色　BN: 棕色　BU: 蓝色

功能

技术数据（典型）	+20°C, 24 V DC
工作电压	10 … 35 V DC
空载电流（最大）	55 mA
外壳尺寸	82 x 12 x 12 mm
外壳长度	82 mm
机箱高度	12 mm
外壳宽度	12 mm
外壳材料	铝 (阳极氧化)
电缆材质	PVC
防护等级	III，在安全特低电压下工作
工作原理	对射式光电开关，发射器
评估	数字量
型式	长方体
特点	高发射功率和污物穿透
组成部分	发射器
光源	LED
颜色	红外
波长	870 nm
调制	调制
发射角 FWHM	15°
作用距离	0 … 20000 mm (取决于接收器)

© di-soric . 保留变更权 . 2023.11.03 . 侧 1 (2)

204154
OSPQ 12 MLFL-5M
高性能光电开关，发射器

技术数据（典型）	+20°C, 24 V DC
灵敏度调整	没有调整元件
冲击/振动负荷	30 g, 11 ms / 10 … 55 Hz, 2.0 mm
工作环境温度	-20 … +60 °C
防护等级	IP 67
连接	电缆, 5.0 m

更多信息 / 附件	https://www.di-soric.com/204154

© di-soric . 保留变更权 . 2023.11.03 . 侧 2 (2)