204039
KSSTI 1000/80-U270
下半部分

- 用于交换 KSSTI xx00/80 ...

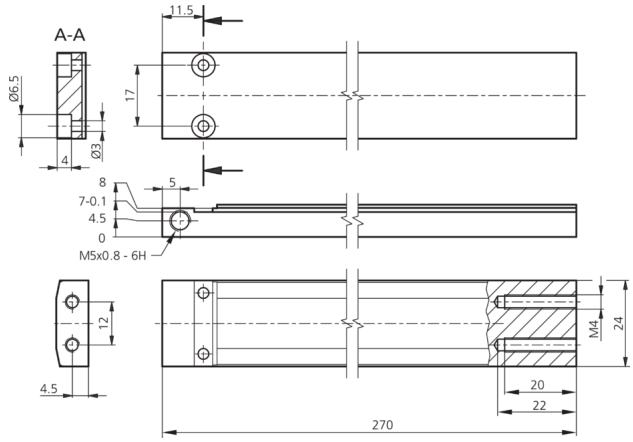

技术数据（典型）	
外壳材料	金属
组件	下半部分
特点	用于宽度在 215 mm 以下的标签
适合用于	KSSTI 600/80 ..., KSSTI 1000/80 ...

更多信息 / 附件	https://www.di-soric.com/204039

© di-soric . 保留变更权 . 2021.07.02 . 侧 1 (1)