203764
MS 70 PSL-K-BS
磁场传感器

- 在焊接电缆处识别电流
- 紧凑的型式
- 极轻的重量
- 带插接头 M12 的电缆
- 装配狭槽，简化装配

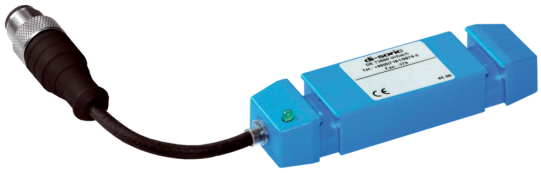

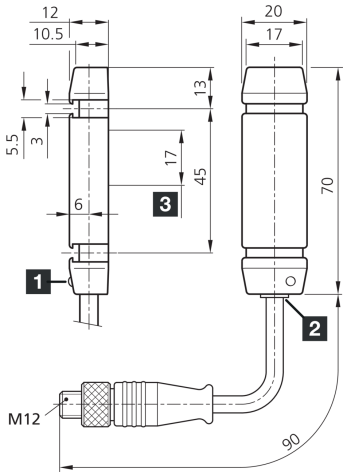

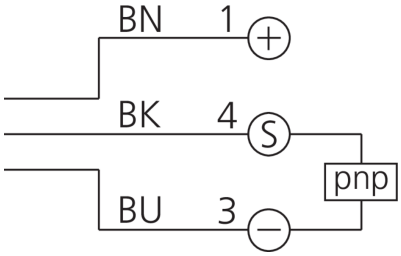

1) 工作 LED
2) 输出 LED
3) 探测范围

BK: 黑色　BN: 棕色　BU: 蓝色

功能

技术数据（典型）	+20°C, 24 V DC
工作电压	10 … 30 V DC
空载电流（最大）	10 mA
励磁器磁场	5 mT
磁场类型	AC/DC, 有频率
绝缘耐压强度	500 V
外壳材料	塑料 (PC)
防护等级	III，在安全特低电压下工作
开关输出端	pnp, 200 mA, NO
电压降（最大）	2 V
脉冲延展	150 ms
显示	LED 黄色 - 输出信号
响应时间	0.06 ms
工作环境温度	-25 … +70 °C
防护等级	IP 67
连接	插头, M12, 3 针
连接电缆	VK …

更多信息 / 附件	https://www.di-soric.com/203764

© di-soric . 保留变更权 . 2023.11.03 . 侧 1 (1)