203694
OEVP 50 M 50000 G3LK-IBS/H
高性能光电开关，接收器

- 带加热功能
- 非常高的污染/功能预留
- 坚固的金属外壳
- 接收器光学元件中的明亮的定向辅助 LED

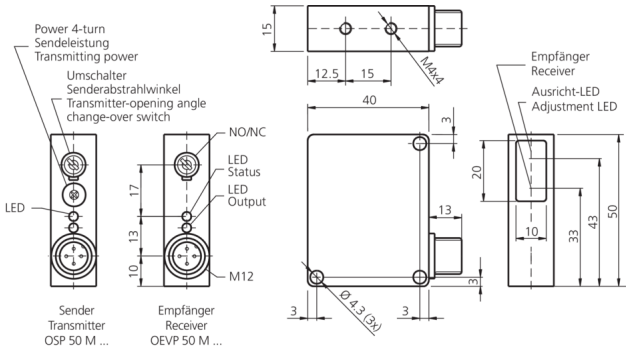

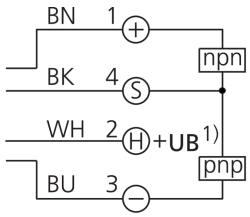

1) Heizfunktion zuschaltbar
heating function connectable

BK: 黑色 BN: 棕色 BU: 蓝色 WH: 白色

功能

技术数据（典型）	+20°C, 24 V DC
工作电压	10 … 35 V DC
空载电流（最大）	40 mA
功率消耗	20 W (加热), 7 W (带加热装置)
外壳尺寸	50 x 40 x 15 mm
外壳长度	40 mm
机箱高度	50 mm
外壳宽度	15 mm
外壳材料	锌压铸件 (黑色, 涂漆)
材料	PMMA (窗口)
防护等级	III，在安全特低电压下工作
工作原理	对射式光电开关，接收器
评估	数字量
型式	长方体
特点	高发射功率和污物穿透
组成部分	接收器
开关输出端	推挽式, 200 mA, NO/NC, 可切换
抗环境光	15 kLx 日光, 2 kLx 调制光
作用距离	0 … 50000 mm (取决于发射器)
开关滞后（最大）	12 %
灵敏度调整	没有调整元件
开关频率	20 Hz
工作环境温度	-40 … +50 °C
防护等级	IP 67 (拧紧力矩 PRK… = 0.6 Nm 时)
连接	插头, M12, 4 针

203694
OEVP 50 M 50000 G3LK-IBS/H
高性能光电开关，接收器

技术数据（典型）	+20°C, 24 V DC
连接电缆	VK …

更多信息 / 附件	https://www.di-soric.com/203694

© di-soric . 保留变更权 . 2023.10.17 . 侧 2 (2)