203675
OKTTI 55 M 30 FG3LK-IBS
光学对比度传感器

- 用于探测印刷标记的高分辨率对比度传感器
- 示教按钮 / 远程示教可能性 / 锁定功能
- 在正在进行的过程中自动示教
- 通过 LED 发出示教操作的信号
- 坚固的金属外壳

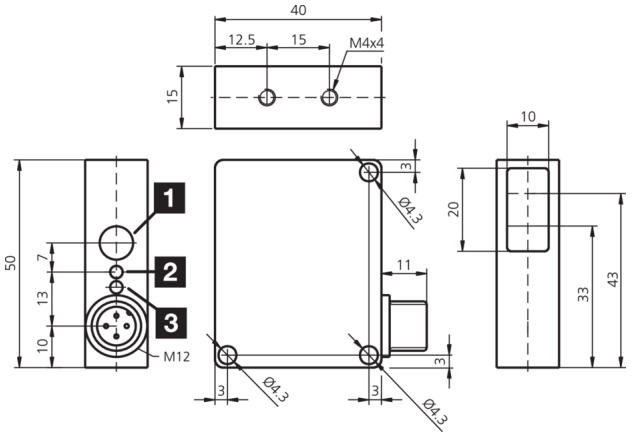

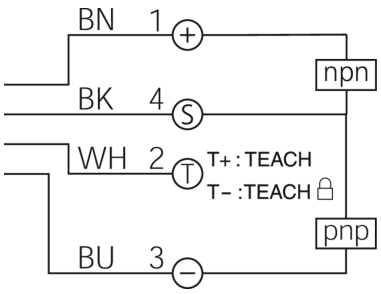

1) 示教按钮
2) 状态 LED
3) 输出 LED

BK: 黑色 BN: 棕色 BU: 蓝色 WH: 白色

功能

技术数据（典型）	+20°C, 24 V DC
工作电压	10 … 35 V DC
空载电流（最大）	40 mA
绝缘耐压强度	500 V
外壳尺寸	50 x 40 x 15 mm
外壳长度	40 mm
机箱高度	50 mm
外壳宽度	15 mm
外壳材料	锌压铸件 (黑色, 涂漆)
材料 窗口 / 光学元件	聚碳酸酯
防护等级	III，在安全特低电压下工作
型式	长方体
开关输出端	推挽式, 200 mA, NO/NC, 可切换
电压降（最大）	2 V
光源	LED
颜色	白色
调制	调制
光斑尺寸	Ø 3 mm
抗环境光	20 kLx
感应距离	27 … 33 mm
分辨率	Ø 0.7 mm
开关滞后（最大）	0.01 mm

© di-soric . 保留变更权 . 2023.11.03 . 侧 1 (2)

203675
OKTTI 55 M 30 FG3LK-IBS
光学对比度传感器

技术数据（典型）	+20°C, 24 V DC
灵敏度调整	示教按钮, 远程示教
开关频率	3000 Hz
工作环境温度	-10 … +60 °C
防护等级	IP 67
连接	插头, M12, 4 针
连接电缆	VK …

更多信息 / 附件	https://www.di-soric.com/203675

© di-soric . 保留变更权 . 2023.11.03 . 侧 2 (2)