202434
IR 20 PSOK-IBS
电感式环形传感器

- 高分辨率
- 响应时间短
- 灵敏度和脉冲延展可调
- 对污染不敏感
- 静态工作原理
- 金属连接插头
- 防护等级高

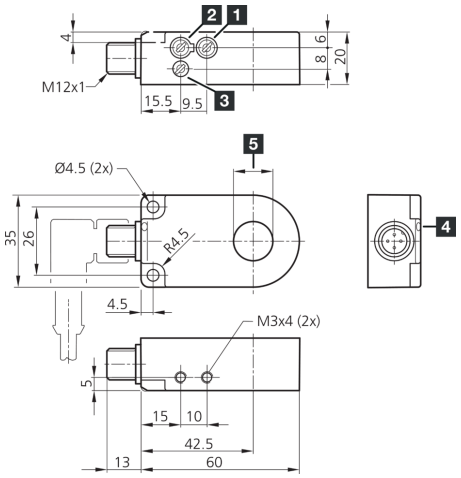

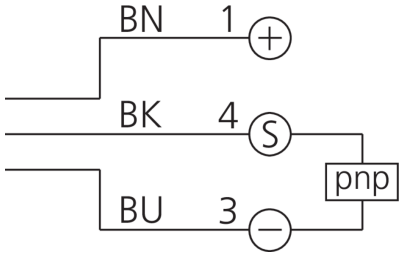

1) 灵敏度
2) NO/NC
3) 时间
4) LED
5) 环径

BK: 黑色　BN: 棕色　BU: 蓝色

功能

技术数据（典型）	+20°C, 24 V DC
工作电压	10 … 35 V DC (Supply Class 2)
空载电流（最大）	11 mA
绝缘耐压强度	1000 V
内径	20.1 mm
与金属件的装配距离（最小）	10 mm
外壳材料	塑料 (PA)
材料	POM (环形)
防护等级	III，在安全特低电压下工作
工作原理	电感式
评估	静态
开关输出端	pnp, 200 mA, NO/NC, 可切换
电压降（最大）	2 V
脉冲延展	10 … 150 ms 可调
分辨率	Ø 2.5 mm
灵敏度调整	电位计
零件速度（最大）	35 m/s
响应时间	0.50 ms
释放时间	10 ms
工作环境温度	-25 … +70 °C

© di-soric . 保留变更权 . 2024.01.10 . 侧 1 (2)

202434
IR 20 PSOK-IBS
电感式环形传感器

技术数据（典型）	+20°C, 24 V DC
防护等级	IP 67
连接	插头, M12, 4 针, A 编码
连接电缆	VK …

更多信息 / 附件	https://www.di-soric.com/202434

© di-soric . 保留变更权 . 2024.01.10 . 侧 2 (2)