202416
OGUTID 051 P3K-TSSL
槽型光电开关

- 可调的脉冲延展
- 高分辨率
- 动态工作原理
- 通过 LED 发出示教操作的信号
- 非常高的污染/功能预留
- 亮通/暗通

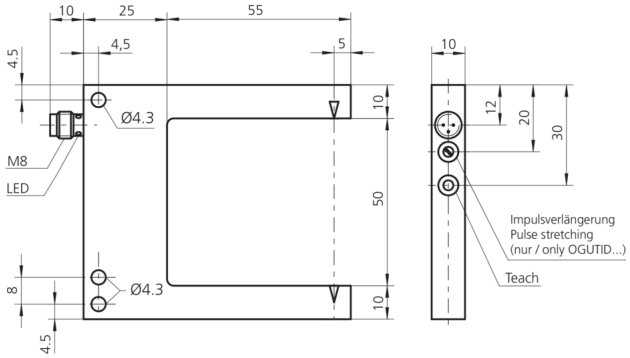

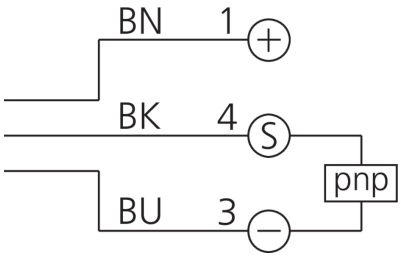

BK: 黑色　BN: 棕色　BU: 蓝色

功能

技术数据（典型）	+20°C, 24 V DC
工作电压	10 V DC … 35 V (Supply Class 2)
空载电流（最大）	30 mA
绝缘耐压强度	500 V
内侧边长	55 mm
外壳尺寸	70 x 80 x 10 mm
外壳长度	80 mm
机箱高度	70 mm
外壳宽度	10 mm
外壳材料	锌压铸件 (黑色, 涂漆)
防护等级	III，在安全特低电压下工作
工作原理	光学
评估	动态
型式	槽型
开关输出端	pnp, 200 mA, NO/NC, 可切换
电压降（最大）	2 V
颜色	红色
波长	660 nm
调制	调制
抗环境光	15 kLx
槽口宽度	50 mm
分辨率	Ø 0.15 mm
灵敏度调整	示教按钮
开关频率	100 Hz

© di-soric . 保留变更权 . 2024.01.12 . 侧 1 (2)

202416
OGUTID 051 P3K-TSSL
槽型光电开关

技术数据（典型）	+20°C, 24 V DC
工作环境温度	-10 … +60 °C
防护等级	IP 67
连接	插头, M8, 3 针
连接电缆	TK …

更多信息 / 附件	https://www.di-soric.com/202416

© di-soric . 保留变更权 . 2024.01.12 . 侧 2 (2)