201552
OTV 50 M 600 P3K-IBS
漫反射光电传感器

- 亮/暗电路可切换
- 红外光
- 4 圈电位计
- 明亮的 LED
- 功能预留显示/污染显示
- 坚固的金属外壳

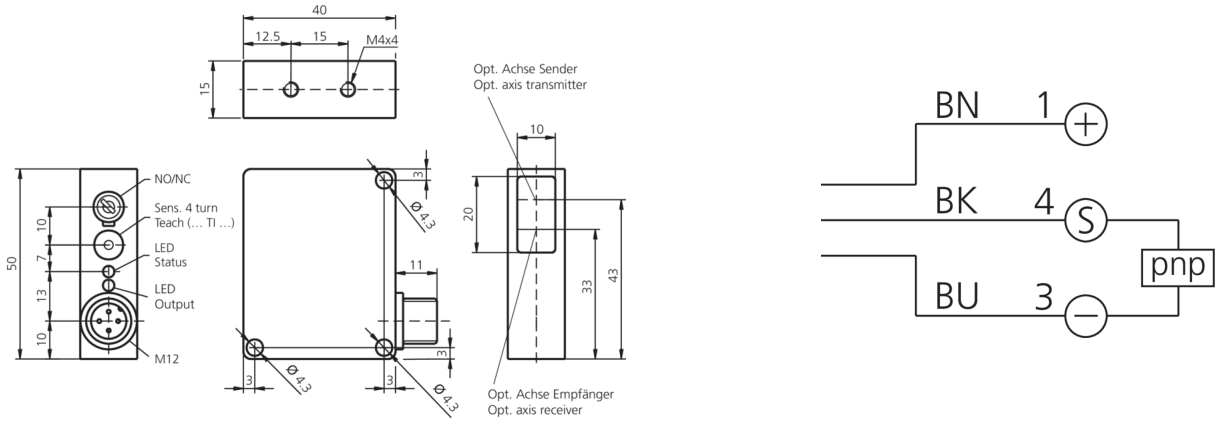

1) 灵敏度
2) NO/NC
3) 状态 LED
4) 输出 LED
5) 光轴 (S)
6) 光轴 (E)

BK: 黑色　BN: 棕色　BU: 蓝色

功能

技术数据（典型）	+20°C, 24 V DC
工作电压	10 … 35 V DC
空载电流（最大）	40 mA
绝缘耐压强度	500 V
外壳尺寸	50 x 40 x 15 mm
外壳长度	40 mm
机箱高度	50 mm
外壳宽度	15 mm
外壳材料	锌压铸件 (黑色, 涂漆)
材料	PMMA (窗口)
防护等级	III，在安全特低电压下工作
工作原理	镜反射传感器
评估	数字量
型式	长方体
开关输出端	pnp, 200 mA, NO/NC, 可切换
电压降（最大）	2 V
光源	LED
颜色	红外
波长	880 nm
调制	调制
抗环境光	10 kLx

© di-soric . 保留变更权 . 2024.03.19 . 侧 1 (2)

201552
OTV 50 M 600 P3K-IBS
漫反射光电传感器

技术数据（典型）	+20°C, 24 V DC
探测距离	100 … 600 mm
标准测量板	200 x 200 mm (白色)
开关滞后（最大）	12 %
再现性	< 1 %
灵敏度调整	电位计
开关频率	1000 Hz
响应时间	0.50 ms
释放时间	0.50 ms
工作环境温度	-10 … +60 °C
温度漂移	0.3 %/K
防护等级	IP 67
连接	插头, M12, 3 针

更多信息 / 附件	https://www.di-soric.com/201552

© di-soric . 保留变更权 . 2024.03.19 . 侧 2 (2)