201446
OLV 40 P3K-IBS
玻璃光纤放大器

- 金属外壳
- 红外光
- 灵敏度可调
- 高开关频率
- 亮通/暗通
- 时间模块可选购

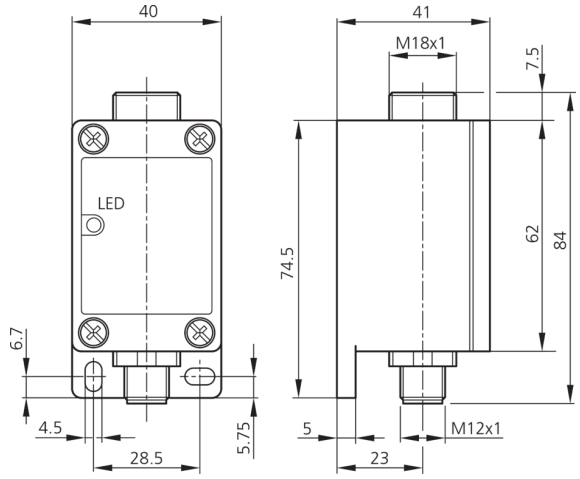

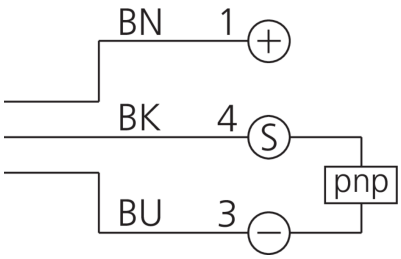

BK: 黑色　BN: 棕色　BU: 蓝色

功能

技术数据（典型）	+20°C, 24 V DC
工作电压	12 … 35 V DC
空载电流（最大）	55 mA
绝缘耐压强度	500 V
外壳长度	74.5 mm
机箱高度	41 mm
外壳宽度	40 mm
外壳材料	锌压铸件 (涂漆)
防护等级	III，在安全特低电压下工作
放大器	玻璃光纤 M18
评估	数字量
型式	长方体
开关输出端	pnp, 200 mA, NO/NC, 可编程
光源	LED
颜色	红外
波长	880 nm
调制	调制
抗环境光	20 kLx
作用距离	取决于光缆
开关滞后（最大）	10 %
再现性	< 2 %

© di-soric . 保留变更权 . 2024.02.06 . 侧 1 (2)

201446
OLV 40 P3K-IBS
玻璃光纤放大器

技术数据（典型）	+20°C, 24 V DC
灵敏度调整	电位计
开关频率	1500 Hz
响应时间	0.33 ms
释放时间	0.33 ms
工作环境温度	-10 … +60 °C
温度漂移	0.3 %/K
防护等级	IP 65
连接	插头, M12, 3 针

更多信息 / 附件	https://www.di-soric.com/201446

© di-soric . 保留变更权 .