213355
OGWTI-80G3-T4
Détecteur photoélectrique à cadre

- IO-Link
- Forme de fourches
- Boîtier métallique robuste
- Construction compacte
- Haute résolution
- Temps de réponse court
- Apprentissage intuitif via clavier à membrane, réglage fin
- Principe de fonctionnement : dynamique ou statique
- 4 modes de fonctionnement en tant que paramètre IO-Link

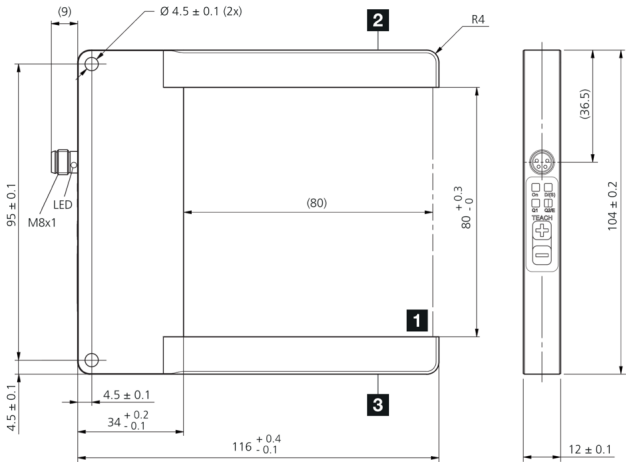

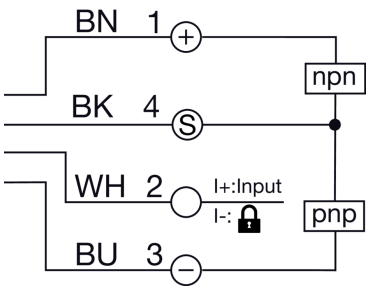

1) Zone active
2) Émetteur
3) Récepteur

BK: noir BN: marron BU: bleu WH: blanc

Fonction

Caractéristiques techniques (typ)	**+20°C, 24 V DC**
Tension de service	18 … 30 V DC
Courant de marche à vide (max.)	< 45 mA
Protection contre les inversions de polarité	Oui
Protection contre les courts-circuits	Oui
Dimensions du boîtier	116 x 104 x 12 mm
Matériau du boîtier	Zinc moulé sous pression (Noir, Revêtement par poudre)
Matériau	Plastique (Fenêtre)
Poids	186 g
Principe de fonctionnement	Optique
Évaluation	De commutation, À commutation dynamique/statique
Conception	Fourche
Modes/types de fonctionnement	Statique, Dynamique, Occultation
Sortie de commutation	Push-pull, 100 mA, NO/NC, Commutable
Chute de tension (max.)	2 V
Interface	■ IO-Link V1.1.3, COM2 (Profilés Smart Sensor) ■ 2nd Edition V1.1 SSP 4.1.1
Prolongation de l'impulsion	20 ms Réglable
Source de lumière	LED
Couleur	Infrarouge
Zone de détection	80 x 80 mm

213355
OGWTI-80G3-T4
Détecteur photoélectrique à cadre

Caractéristiques techniques (typ)	+20°C, 24 V DC
Résolution	Ø 1,5 mm (Dynamique), Ø 2,0 mm (Statique)
Réglage de la sensibilité	Clavier
Affichage	LED Vert - Statut, Jaune - Sortie de commutation 1, blanche - statique/dynamique, Jaune/ rouge - Sortie de commutation 2 / ???
Temps de réponse	0,05 ms
Temps de relâchement	0,05 … 10000 ms
Température ambiante de fonctionnement	-10 … +60 °C
Indice de protection	IP 67
Raccordement	Connecteur, M8, 4 pôles
Câble de raccordement	TK … /4

Plus d'informations/d'accessoires	https://www.di-soric.com/213355