213325
HS-AG-NG-HA-VS-M6
Bras de maintien

- Robuste, extrêmement flexible
- Fixation simple et précise
- Montage rapide et simple

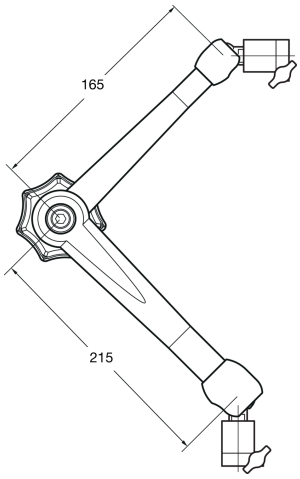

Caractéristiques techniques (typ)	
Capacité de chargement	60 N / 6 kg
Matériau du boîtier	Aluminium
Composants	Bras de maintien
Convient pour	Z-UBT-KU-MS, Z-UBT-KU-PH
Gamme de produits	Système de montage Z-UBT-KU-MS
Contenu de la livraison	Douille sphérique

Plus d'informations/d'accessoires	https://www.di-soric.com/213325