# 213229
# INSM-M05-B0.8PO-T3
# Détecteur de proximité inductif

- Portée de détection simple
- Connecteur métallique M8
- Protection contre les courts-circuits
- LED d'indication du statut de commutation
- Indice de protection élevé

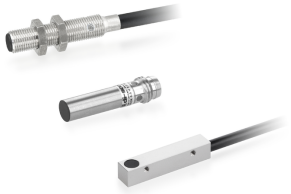

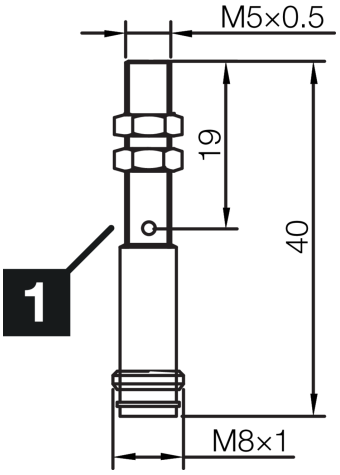


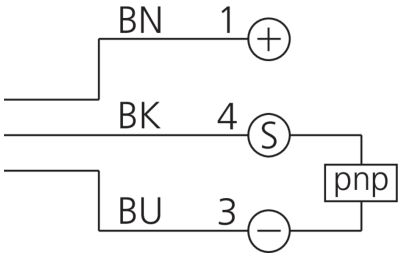


1) LED

BK: noir BN: marron BU: bleu

**Fonction**

| Caractéristiques techniques (typ) | +20°C, 24 V DC |
|---|---|
| Tension de service | 10 … 30 V DC |
| Consommation de courant | 10 mA |
| Protection diélectrique | < 500 V DC |
| Type de montage | Affleurant |
| Filetage | M5 x 0,5 |
| Longueur du boîtier | 40 mm |
| Matériau du boîtier | Acier inoxydable (V2A) |
| Classe de protection | III, utilisation en très basse tension de sécurité |
| Principe de fonctionnement | Inductif |
| Évaluation | Numérique |
| Conception | Filetage |
| Particularités | Portée de détection simple |
| Gamme de produits | INM-100 Miniature |
| Sortie de commutation | pnp, 200 mA, NC |
| Chute de tension (max.) | 1,5 V DC |
| Distance de commutation (SN) | 0,8 mm |
| Plaque de mesure standardisée | 5 x 5 x 1 mm |
| Hystérésis de commutation (max.) | < 10 % |
| LED Anzeige | Oui |
| Fréquence de commutation | 2000 Hz |

# 213229
# INSM-M05-B0.8PO-T3
# Détecteur de proximité inductif

| Caractéristiques techniques (typ) | +20°C, 24 V DC |
|---|---|
| Température ambiante de fonctionnement | -25 … +70 °C |
| Indice de protection | IP 67 |
| Raccordement | Connecteur, M8, 3 pôles, Codage A |

| Plus d’informations/d’accessoires | https://www.di-soric.com/213229 |
|---|---|