213089
VSHM-Z-15/RJ45-X
Câble de raccordement Ethernet

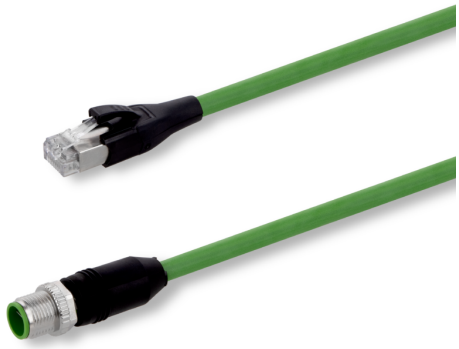

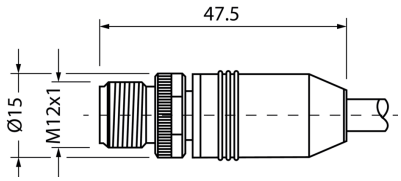

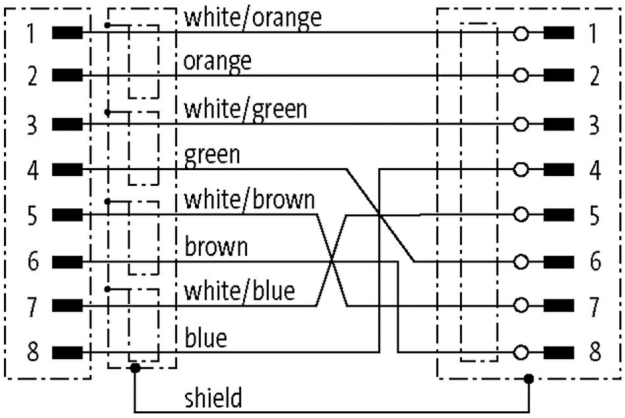

Fonction

Caractéristiques techniques (typ)	+20°C, 24 V DC
Tension de service	30 V DC
Longueur	15.000 mm
Matériau du câble	PUR
Valeurs de chaînes porte-câbles	10 x Ø (Rayon de courbure min.)
Classe de protection	III, utilisation en très basse tension de sécurité
Conception	Droit / Droit
Convient pour	Capteurs de vision - CS 60
Convient aux chaînes porte-câbles	Oui
LED Anzeige	Non
Température ambiante de fonctionnement	-40 … +80 °C
Indice de protection	IP 20
Raccordement	Connecteur, M12, 8 pôles, Codage X
Raccordement 2	Connecteur, RJ 45, 8 pôles

Plus d'informations/d'accessoires	https://www.di-soric.com/213089