213073
USGT 30/8 I-B4
Fourche à ultrasons

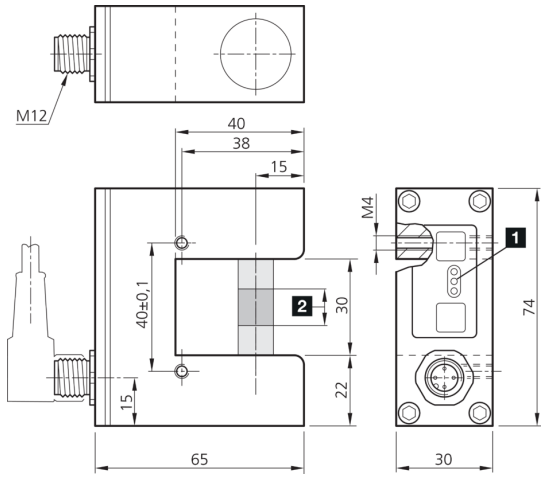

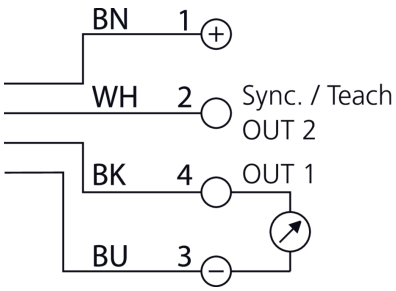

1) LED

2) Tolérance d'excentricité radiale +/- 0.1 mm sur 20 mm

BK: noir BN: marron BU: bleu WH: blanc

Fonction
CE

Caractéristiques techniques (typ)	+20°C, 24 V DC
Tension de service	8 … 30 V DC
Courant de marche à vide (max.)	35 mA
Ondulation résiduelle	10 %
Protection diélectrique	500 V
Matériau du boîtier	Aluminium (Noir, Anodisé)
Classe de protection	III, utilisation en très basse tension de sécurité
Principe de fonctionnement	Détecteur par barrage à ultrasons
Évaluation	Analogique
Conception	Fourche
Sortie analogique	4 … 20 mA
Largeur de fourche	30 mm
Plage de mesure	8 mm
Réglage de la sensibilité	Touche d'apprentissage
Fréquence de commutation	500 Hz
Température ambiante de fonctionnement	0 … +60 °C
Indice de protection	IP 67
Raccordement	Connecteur, M12, 4 pôles
Câble de raccordement	VK …

Plus d'informations/d'accessoires	https://www.di-soric.com/213073