212983
OT21-PS-0.3T3
Détecteurs à réflexion directe

- Construction Miniature
- Élément de fixation en métal
- Fréquence de commutation élevée
- IO-Link
- Réserve de fonction de diagnostic

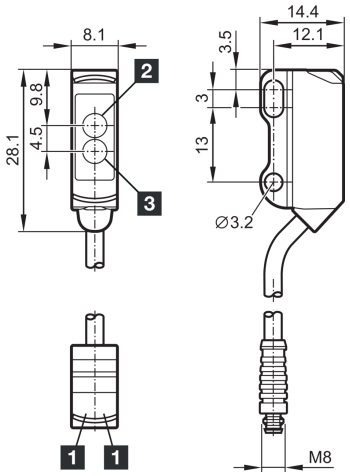

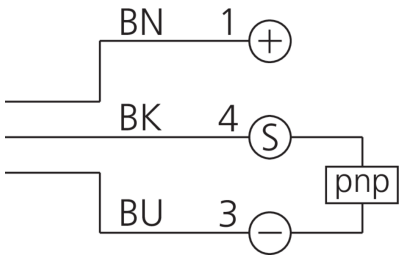

1) LED
2) Récepteur
3) Émetteur

BK: noir BN: marron BU: bleu

Fonction

Caractéristiques techniques (typ)	+20°C, 24 V DC
Tension de service	10 … 30 V DC
Courant de marche à vide (max.)	20 mA
Protection contre les inversions de polarité	Oui
Protection contre les courts-circuits	Oui
Protection diélectrique	500 V
Dimensions du boîtier	28,1 x 8,1 x 14,4 mm
Longueur du boîtier	8,1 mm
hauteur du boîtier	28,1 mm
Largeur du boîtier	14,4 mm
Matériau du boîtier	Acier inoxydable / Plastique
Matériau du câble	PVC
Matériau	Plastique (Fenêtre / Optique)
Poids	21 g
Classe de protection	III, utilisation en très basse tension de sécurité
Principe de fonctionnement	Détecteurs à réflexion directe
Évaluation	Numérique
Conception	Parallélépipède
Sortie de commutation	pnp, 100 mA, NO/NC, paramétrable
Chute de tension (max.)	2,5 V
Interface	IO-Link (V1.1, COM2 38,4 kBd, profilés Smart Sensor)

212983
OT21-PS-0.3T3
Détecteurs à réflexion directe

Caractéristiques techniques (typ)	+20°C, 24 V DC
Source de lumière	LED
Couleur	Rouge
Longueur d'onde	633 nm
Modulation	Modulée
Taille du spot lumineux	Ø 180 mm (à une distance de 180 mm)
Plage de détection	0 … 180 mm (paramétrable)
Plaque de mesure standardisée	200 x 200 mm (Blanc)
Réglage de la sensibilité	IO-Link
Affichage	LED Vert - Statut, Jaune - Sortie de commutation
Fréquence de commutation	1000 Hz
Température ambiante de fonctionnement	-25 … +60 °C
Indice de protection	IP 65 / IP 67
Raccordement	Pigtail, 0,3 m, M8, 3 pôles
Câble de raccordement	TK …

Plus d'informations/d'accessoires	https://www.di-soric.com/212983