212920
BEK-P25-G7T-IBS
Éclairages par spot

- Niveau de luminosité homogène sur toute la plage de tension
- Champ lumineux homogène
- Entrée déclencheur externe
- Contrôle interne de la puissance de sortie
- Rendement élevé
- Faible émission de chaleur
- Boîtier métallique robuste

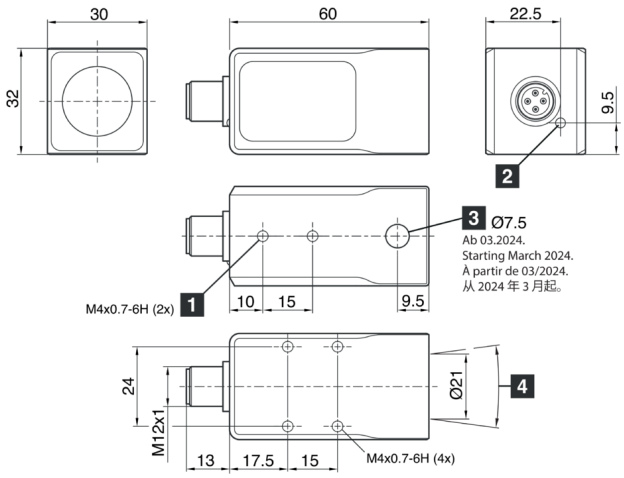

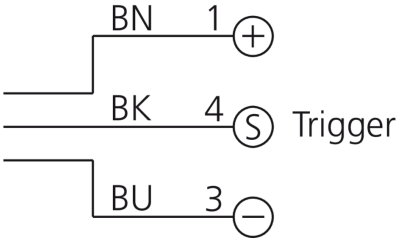

1) 4 mm de profondeur
2) LED FONCTIONNEMENT
3) Compensation de pression,ne pas recouvrir ni fermer
4) Angle d'émission °

BK: noir BN: marron BU: bleu

Fonction

Caractéristiques techniques (typ)	+20°C
Tension de service	18 … 30 V DC
Courant de marche à vide (max.)	150 mA (24 V DC)
Puissance	3,6 W (24 V)
Protection contre les inversions de polarité	Oui
Surface d'éclairage	Ø 21 mm
Sortie lumineuse	axial
Matériau du boîtier	Aluminium (Noir, Anodisé)
Matériau	Verre, incolore transparent (Optique de protection)
Poids	114 g
Classe de protection	III, utilisation en très basse tension de sécurité
Groupe de risque (DIN EN 62471)	Groupe de risque 1 / 2 UV
Conception	Projecteur
Particularités	Entrée de déclenchement
Entrée de déclenchement niveau haut	> 3,4 … 30,0 V
Entrée de déclenchement niveau bas	< 2,8 V
Source de lumière	LED
Couleur	UV
Longueur d'onde	364 nm
Angle d'émission FWHM	25°

212920
BEK-P25-G7T-IBS
Éclairages par spot

Caractéristiques techniques (typ)	+20°C
Intensité lumineuse	■ 15000 µW/cm² (100,0 mm) ■ 4400 µW/cm² (200,0 mm) ■ 700 µW/cm² (500,0 mm)
Contrôle	Contrôle de la puissance intégrée
Affichage	LED Vert - Voyant de fonctionnement
Résistance aux chocs et aux vibrations	30 g, 11 ms / 10 … 55 Hz, 1,0 mm
Température ambiante de fonctionnement	0 … +40 °C
Indice de protection	IP 67
Raccordement	Connecteur, M12, 3 pôles
Câble de raccordement	VK …

Plus d'informations/d'accessoires	https://www.di-soric.com/212920