212882
US 12 M 200 IU-B4
Détecteur à ultrasons

- IO-Link
- Configurable en tant que détecteur ou barrage à ultrasons
- 3 modes d'apprentissage différents
- Plage de fonctionnement réglable
- Sortie analogique
- Rayon de détection très étroit/faible angle mort
- Insensible à l'encrassement
- Faible encombrement
- Boîtier métallique robuste
- Indice de protection IP 67

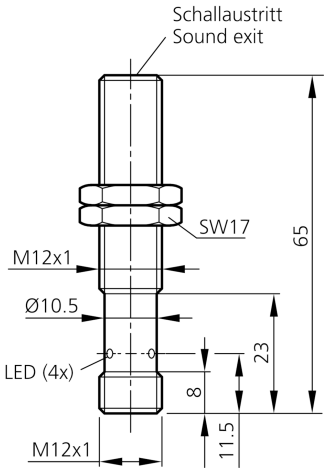

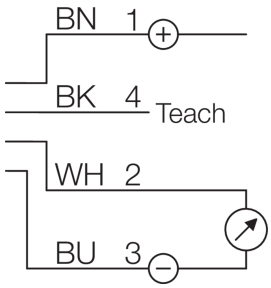

BK: noir BN: marron BU: bleu WH: blanc

Fonction

IO-Link

Caractéristiques techniques (typ)	+20°C, 24 V DC
Tension de service	18 … 30 V DC
Courant de marche à vide (max.)	40 mA (24 V DC)
Protection contre les inversions de polarité	oui, sauf pour la sortie analogique Pin 2
Protection contre les courts-circuits	Oui
Protection diélectrique	500 V
Dimensions du boîtier	M12 x 65 mm
Filetage	M12 x 1
Longueur du boîtier	65 mm
Sortie d'émission	Axial
Distance de montage (détecteur à détecteur)	60 mm
Matériau du boîtier	Laiton (CuZn, Nickelé)
Matériau	Résine époxy, PUR (Surface du transducteur)
Poids	18 g
Classe de protection	III, utilisation en très basse tension de sécurité
Principe de fonctionnement	Détecteur à ultrasons, Barrage à ultrasons
Évaluation	Numérique, Analogique (Via IO-Link)
Conception	Filetage
Particularités	IO-Link
Fonctionnement parallèle possible	Oui
Modes de fonctionnement	Standard, Fonction Maître/Esclave (mode synchronisation ou multiplex)

212882
US 12 M 200 IU-B4
Détecteur à ultrasons

Caractéristiques techniques (typ)	+20°C, 24 V DC
Contenu de la livraison	Détecteur, 2 x écrous M12
Fonctions	Apprentissage, Out 1, IO-Link, multiplex, synchronisation (PIN 4), Analogique 0…10V / 4… 20mA / 0… 20mA (Pin 2)
Sortie de commutation	Push-pull, 150 mA, NO/NC, Commutable
Courant de commutation max.	150 mA
Chute de tension (max.)	2 V
Sortie analogique	0 … 10 V, 4 … 20 mA (0 ... 20 mA IO-Link)
Interface	IO-Link (V1.1, COM2 38,4 kBd, profilés Smart Sensor)
Résistance de charge	> 10 KΩ (0 … 10 V) / < 400 Ω (4 … 20 mA / 0 ... 20 mA)
Distance de commutation nominale (Sn)	200 mm
Portée	20 … 200 mm
Plage de réglage	20 … 200 mm (Apprentissage)
Résolution	1,0 mm (Plage de mesure réglée/4095 (sortie analogique))
Plaque de mesure standardisée	100 x 100 mm
Hystérésis de commutation (max.)	2 … 20 mm (Réglable via IO-Link)
Reproductibilité	< 0,5 mm
Erreur de linéarité	± 0,4 %
Réglage de la sensibilité	Apprentissage à distance
Affichage	LED 1x Vert - Statut, 1x Jaune - Sortie de commutation
Fréquence de mesure	400 Hz
Fréquence des ultrasons	400 kHz
Fréquence de commutation	20 Hz
Délai d'attente (max.)	300 ms
Résistance aux chocs et aux vibrations	30 g, 11 ms / 10 … 55 Hz, 1,0 mm
Température ambiante de fonctionnement	-25 … +70 °C
Dérive thermique	0,2 %/K (Sans compensation)
Dérive thermique interne	< 1 %/Sn (compensée)
Indice de protection	IP 67
Raccordement	Connecteur, M12, 4 pôles
Câble de raccordement	VKHM … /4

Plus d'informations/d'accessoires	https://www.di-soric.com/212882