212752
FMC-SG2000
Colonne de montage

- Pour réaliser des champs de protection circulaires jusqu'à 4 côtés
- Pas plus d'un rideau lumineux/une barrière immatérielle de sécurité nécessaire
- Modèles spéciaux équipés de miroirs avec film anti-éclats disponibles sur demande
- Colonne robuste en aluminium extrudé
- Avec orientation angulaire réglable
- Facteur d'absorption de 15 % pour chaque miroir
- Niveau à bulle sphérique intégré pour contrôler l'axe vertical correct de la colonne

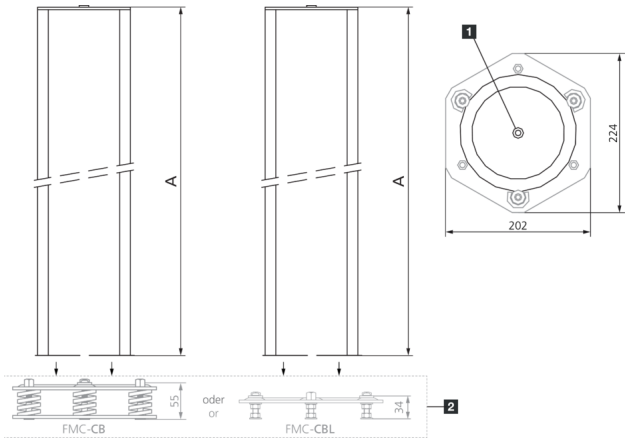

1) Niveau à bulle sphérique
2) Accessoires nécessaires

Caractéristiques techniques (typ)	+20°C, 24 V DC
Matériau du boîtier	Profilé en aluminium (Revêtement poudre époxy) / Plastique
Principe de fonctionnement	Colonne de montage avec miroir de renvoi
Particularités	Niveau à bulle sphérique intégré
Contenu de la livraison	Matériel de fixation, Instructions de montage

Plus d'informations/d'accessoires	https://www.di-soric.com/212752