210902
FSB 10 M G1-B8
Détecteur de reconnaissance de couleurs

- Tolérance de couleur réglable
- Distinction des nuances de couleurs les plus subtiles
- Compensation de lumière extérieure élevée
- Stabilisation à long terme intégrée
- Indication de l'état par LED

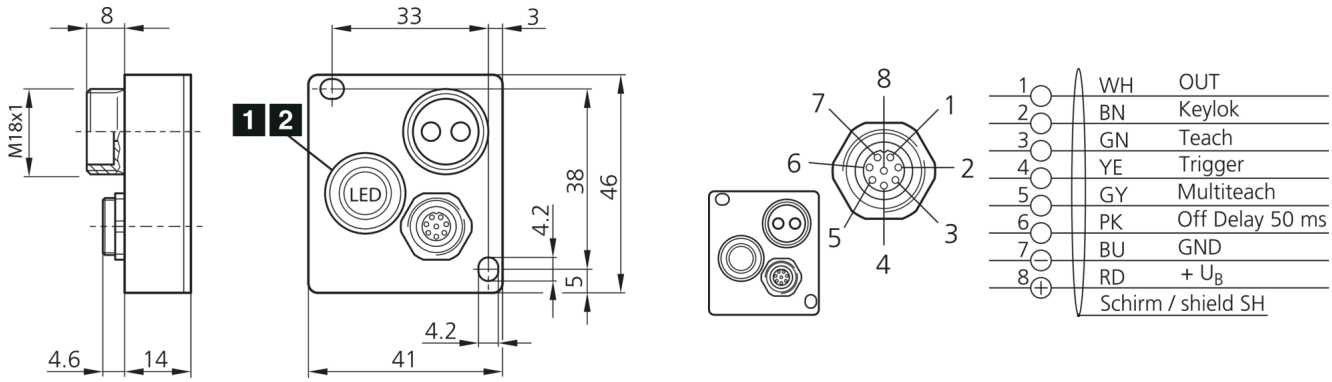

1) LED

2) Touche APPRENTISSAGE

BN: marron
BU: bleu
GN: vert
GY: gris
PK: rose
RD: rouge
WH: blanc
YE: jaune

Fonction

Caractéristiques techniques (typ)	+20°C, 24 V DC
Tension de service	12 … 28 V DC
Courant de marche à vide (max.)	500 mA
Dimensions du boîtier	41 x 46 x 14 mm
Longueur du boîtier	14 mm
hauteur du boîtier	46 mm
Largeur du boîtier	41 mm
Raccordement fibre optique / Optique fixe	M18 x 1
Matériau du boîtier	Aluminium (Anodisé)
Classe de protection	III, utilisation en très basse tension de sécurité
Mode de fonctionnement	■ Continu ■ Déclenchement externe
Mémoire interne des couleurs	1
Nombre de canaux de mesure	1
Détecteur canaux de couleur	1 (Apprentissage par touches)
Verrouillage des touches	Lock (+24 V DC)
Mode espace chromatique	L*a*b* (Couleurs de corps)
Modes de détection	■ Distance minimale (Assignation de la couleur reconnue à la couleur enregistrée avec un minimum de tolérance) ■ Contrôle bille (Vérifier que la couleur mesurée se situe dans une tolérance définie)
Entrée de déclenchement	TRG (+24 V DC)
Sortie de commutation	Push-pull (1x), 200 mA, NO (pnp) / NC (npn)
Chute de tension (max.)	2 V
Interface	sans pour autant

210902
FSB 10 M G1-B8
Détecteur de reconnaissance de couleurs

Caractéristiques techniques (typ)	+20°C, 24 V DC
Prolongation de l'impulsion	0 ms / 50 ms (sélectionnable)
Source de lumière	LED
Couleur	Blanc
Longueur d'onde	420 … 750 nm
Taille du spot lumineux	En fonction de l'optique de focalisation
Résolution de la couleur	DE Lab < 1
Protection contre les lumières extérieures	15 kLx
Compensation de lumière ambiante	Dynamique
Portée	En fonction du câble de fibre optique
Hystérésis de commutation (max.)	10 %
Niveaux de tolérance	5 niveaux (3, 6, 9, 15, 30 ΔElab), tolérance automatique en mode multiteach
Éléments de commande	1
Affichage	LED (Intégré dans la touche de commande)
Temps de réponse	2,0 ms
Température ambiante de fonctionnement	-15 … +55 °C
Indice de protection	IP 67
Raccordement	Connecteur, M9, 8 pôles

Plus d'informations/d'accessoires	https://www.di-soric.com/210902