210879
O-C4-S-25-14
Objectif

- Résolution la plus élevée
- Construction compacte
- Vis de blocage pour le mécanisme de réglage de la mise au point et de l'iris

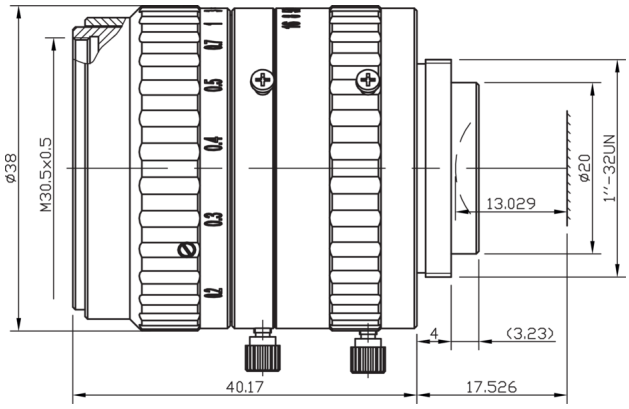

1) Vis de blocage 2) C-Mount

Caractéristiques techniques (typ)	+20°C
Monture d'objectif	C-Mount
Filetage de filtre	M30,5 x 0,5
Poids	97,3 g
Convient pour	Systèmes de vision et d'identification
Distance focale	25 mm
Rapport d'ouverture	1:1.4
Valeur du diaphragme (F)	2,0
Distorsion	< -0,3 %
Taille du capteur	max. 1/1,2"
Résolution	6 Mégapixels
Distance de travail	200,0 … 400 mm
Distance minimale à l'objet MOD	200 mm

Plus d'informations/d'accessoires	https://www.di-soric.com/210879