# 210259
# UGUTI 6/70 G6-RB5
# Détecteur d'étiquettes à ultrasons

- Détection des étiquettes film, des étiquettes transparentes et des étiquettes papier métallisées
- Apprentissage intuitif via clavier à membrane, réglage fin
- Reproductibilité élevée
- Temps de réponse court
- Boîtier métallique robuste
- Largeur et profondeur élevées de la fourche
- Apprentissage à distance avec fonction de verrouillage des touches
- Paramètre IO-Link avec activation et relâchement différés IO-Link
- Multi-sortie (broche 2) stabilité (réglage d'usine) / Étiquette détectée
- Fonctionnement en parallèle broche 2 / Étiquette détectée et IO-Link (broche 4)

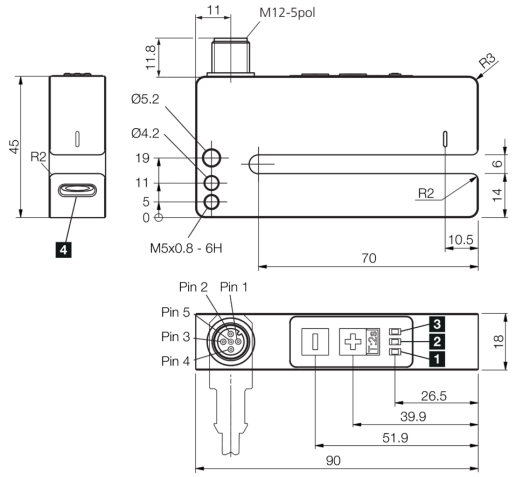


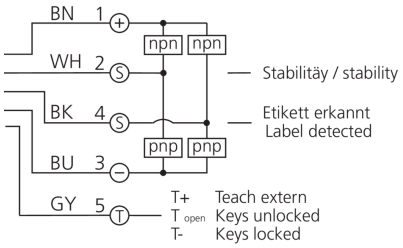


1) LED STATUT
2) LED SORTIE DE COMMUTATION
3) LED STABILITÉ
4) Ouverture de purge

BK: noir
BN: marron
BU: bleu
GY: gris
WH: blanc

**Fonction**

IO-Link

| Caractéristiques techniques (typ) | +20°C, 24 V DC |
|---|---|
| Tension de service | 18 … 30 V DC |
| Courant de marche à vide (max.) | 40 mA |
| Protection diélectrique | 500 V |
| Longueur de côté intérieur | 70 mm |
| Dimensions du boîtier | 45 x 18 x 90 mm |
| Longueur du boîtier | 90 mm |
| hauteur du boîtier | 45 mm |
| Largeur du boîtier | 18 mm |
| Matériau du boîtier | Aluminium (Noir, Anodisé) |
| Classe de protection | III, utilisation en très basse tension de sécurité |
| Principe de fonctionnement | Détecteur par barrage à ultrasons |
| Évaluation | Numérique |
| Conception | Fourche |
| Particularités | Raccordement vers le haut |
| Gamme de produits | UGUTI à Ultrasons |
| Sortie de commutation | Push-pull (2x), NO/NC, Commutable |

# 210259
# UGUTI 6/70 G6-RB5
# Détecteur d’étiquettes à ultrasons

| Caractéristiques techniques (typ) | +20°C, 24 V DC |
|---|---|
| Courant de commutation max. | 100 mA (Par sortie) |
| Interface | IO-Link (V1.1, COM2 38,4 kBd, profilés Smart Sensor) |
| Largeur de fourche | 6 mm |
| Espace inter-étiquettes | > 2 mm |
| Épaisseur des étiquettes | < 5,9 mm |
| Reproductibilité | ± 0,2 mm |
| Réglage de la sensibilité | Apprentissage à distance, Clavier |
| Affichage | LED Vert - Statut, Jaune - Sortie de commutation, Rouge - Stabilité insuffisante |
| Temps de réponse | 0,25 ms |
| Délai d’attente (max.) | 180 ms |
| Température ambiante de fonctionnement | 0 … +60 °C |
| Indice de protection | IP 67 |
| Raccordement | Connecteur, M12, 5 pôles |

| Plus d’informations/d’accessoires | https://www.di-soric.com/210259 |
|---|---|