210252
BEK-A-NH
Équerres de fixation pour vitres de protection

- Pour toutes les vitres de protection
- Montage simple

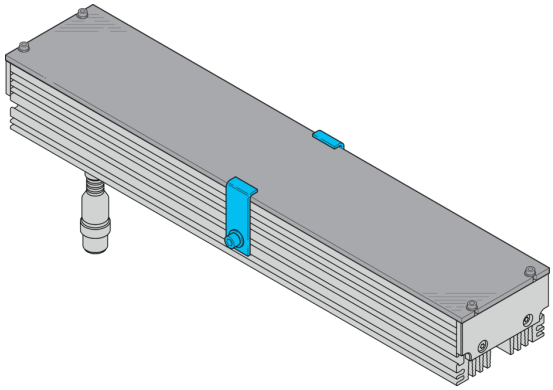

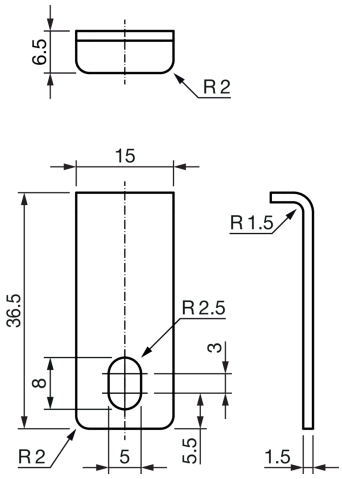

Caractéristiques techniques (typ)	+20°C, 24 V DC
Dimensions du boîtier	15 x 6,5 x 36,5 mm
Matériau du boîtier	Aluminium (Noir)
Composants	Équerres de fixation pour vitres de protection
Convient pour	Filtres polarisés BEK-A300-POL, BEK-A400-POL, BEK-A500-POL, Filtres de diffusion BEK-A300-DIF, BEK-A400-DIF, BEK-A500-DIF
Contenu de la livraison	Deux équerres de fixation, Matériel de fixation

Plus d’informations/d’accessoires	https://www.di-soric.com/210252