210185
CS-WINDOWKIT-POL
Polariseur

- Filtre de polarisation
- Pour augmenter le contraste
- Pour réduire les reflets ou les réflexions
- Montage rapide et simple
- Pour un montage sur CS 50

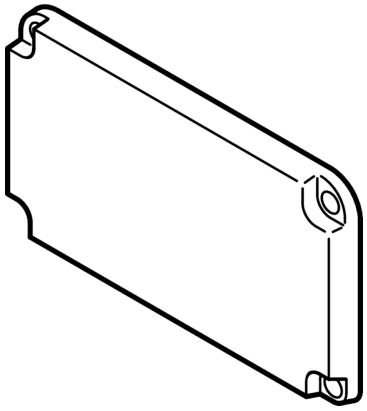

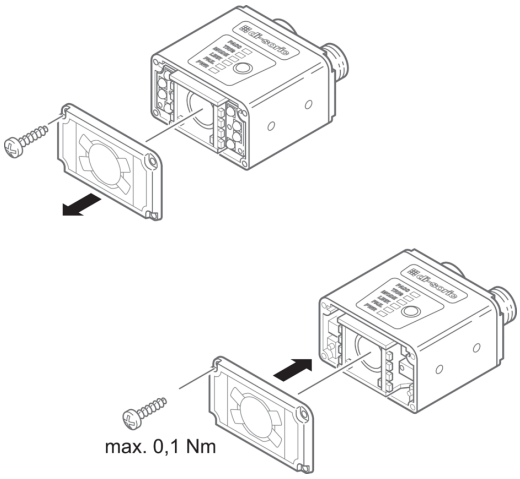

Caractéristiques techniques (typ)	+20°C
Couple de serrage (max.)	0,1 Nm
Composants	Polariseur
Convient pour	Capteurs de vision - CS 50

Plus d'informations/d'accessoires	https://www.di-soric.com/210185

di-soric GmbH & Co. KG . Steinbeisstraße 6 . DE-73660 Urbach . www.di-soric.com