209994
BEK-A400-G1T-K-BS
Barre d'éclairage

- Intensité lumineuse extrêmement élevée grâce aux LED haute puissance ultra-modernes
- Contrôle de la puissance intégrée à haute efficacité
- Contrôle intelligent de la température avec extinction automatique
- Champ lumineux homogène à l'aide d'optiques à LED spéciales
- Indice de protection élevé
- Entrées séparées pour signal et polarité de déclenchement
- Boîtier métallique robuste
- Possibilités de montage universelles
- Vitre de protection anti-rayures
- Traverses et focales disponibles en option

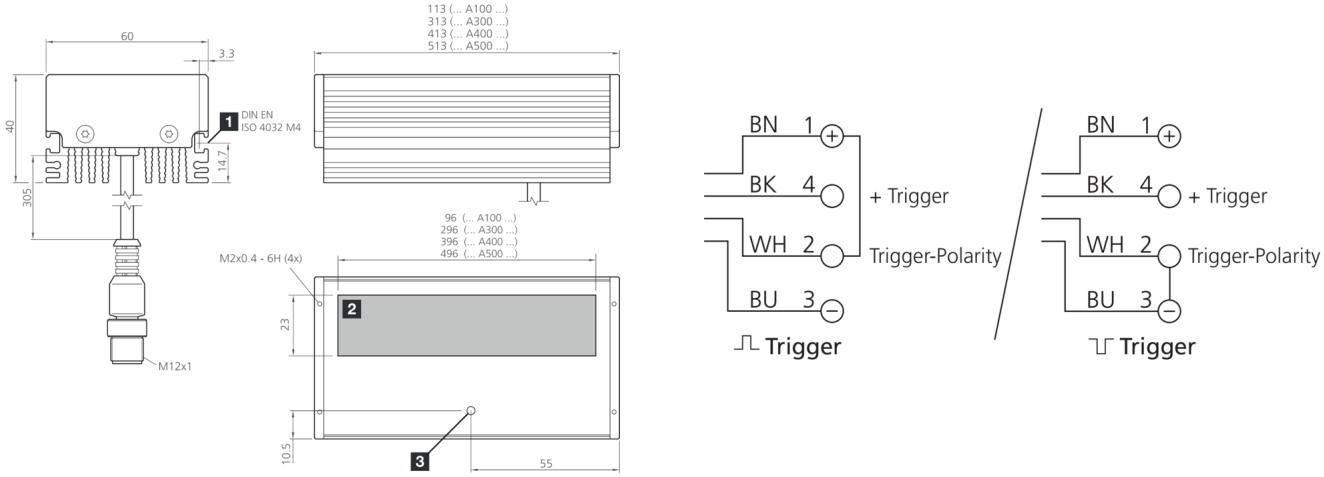

1) Rainure de fixation pour écrou
2) Surface d'éclairage
3) LED FONCTIONNEMENT

BK: noir BN: marron BU: bleu WH: blanc

Fonction

Caractéristiques techniques (typ)	+20°C, 24 V DC
Tension de service	18 … 30 V DC (Supply Class 2)
Consommation de courant	1500 mA (24 V DC)
Puissance	35,0 W (24 V DC)
Protection contre les inversions de polarité	Oui
Surface d'éclairage	396 x 23 mm
Dimensions du boîtier	40 x 60 x 413 mm
Matériau du boîtier	Aluminium (Noir, Anodisé)
Matériau	PMMA, revêtement résistant aux rayures (Vitre de protection)
Poids	1350 g
Classe de protection	III, utilisation en très basse tension de sécurité
Groupe de risque (DIN EN 62471)	Groupe libre
Conception	Barre d'éclairage
Entrée de déclenchement niveau haut	3,3 … 30,0 V
Entrée de déclenchement niveau bas	< 2,8 V
Source de lumière	LED
Couleur	Rouge
Longueur d'onde	625 nm
Angle d'émission FWHM	30°

209994
BEK-A400-G1T-K-BS
Barre d’éclairage

Caractéristiques techniques (typ)	+20°C, 24 V DC
Intensité lumineuse	■ 69,0 kLx (100,0 mm) ■ 39,0 kLx (200,0 mm) ■ 14,0 kLx (500,0 mm)
Contrôle	Contrôle de la puissance intégrée
Affichage	LED Vert - Voyant de fonctionnement
Résistance aux chocs et aux vibrations	30 g, 11 ms / 10 … 55 Hz, 1,0 mm
Température ambiante de fonctionnement	0 … +40 °C
Indice de protection	IP 67
Raccordement	Pigtail, 0,3 m, M12, 4 pôles
Câble de raccordement	VK …

Plus d’informations/d’accessoires	https://www.di-soric.com/209994