209952
IRD 15 PSOK-K-BS
Capteur annulaire inductif

- Haute résolution
- Temps de réponse court
- Sensibilité et prolongation de l'impulsion réglables
- Insensible à l'encrassement
- Principe de fonctionnement dynamique
- Câble avec connecteur M12
- Indice de protection élevé

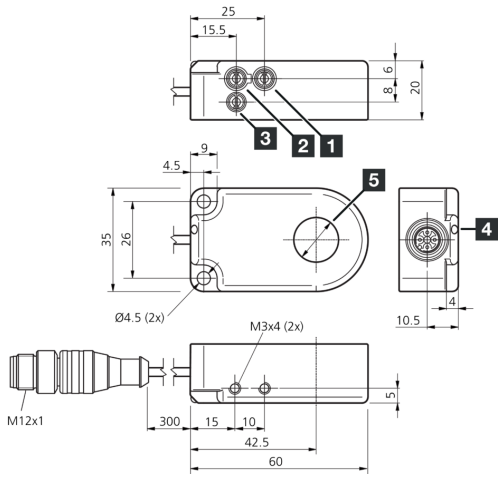

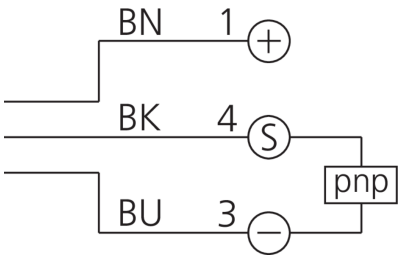

1) Sensibilité
2) NO/NC
3) Temps
4) LED
5) Diamètre de l'anneau

BK: noir BN: marron BU: bleu

Fonction

Caractéristiques techniques (typ)	+20°C, 24 V DC
Tension de service	10 … 35 V DC (Supply Class 2)
Courant de marche à vide (max.)	11 mA
Protection diélectrique	1000 V
Diamètre intérieur	15,1 mm
Distance de montage par rapport au métal (min.)	5 mm
Matériau du boîtier	Plastique (PA)
Matériau	POM (Anneau)
Classe de protection	III, utilisation en très basse tension de sécurité
Principe de fonctionnement	Inductif
Évaluation	Dynamique
Sortie de commutation	pnp, 200 mA, NO/NC, Commutable
Chute de tension (max.)	2 V
Prolongation de l'impulsion	0,1 … 150 ms Réglable
Résolution	Ø 0,8 mm
Réglage de la sensibilité	Potentiomètre
Vitesse de passage des pièces (max.)	35 m/s
Vitesse de passage des pièces (min.)	0,1 m/s
Temps de réponse	0,20 ms
Temps de relâchement	0,20 ms

209952
IRD 15 PSOK-K-BS
Capteur annulaire inductif

Caractéristiques techniques (typ)	+20°C, 24 V DC
Température ambiante de fonctionnement	-25 … +70 °C
Indice de protection	IP 67
Raccordement	Pigtail, 0,3 m, M12, 4 pôles, Codage A
Câble de raccordement	VK …

Plus d'informations/d'accessoires	https://www.di-soric.com/209952