# 209741
# BE-A30/30-G1-K-BS
# Barre d'éclairage

- Haute intensité d'éclairage
- Zone de bordure minimale
- Champ lumineux homogène
- Conception très compacte
- Indice de protection élevé IP 67
- Conception robuste

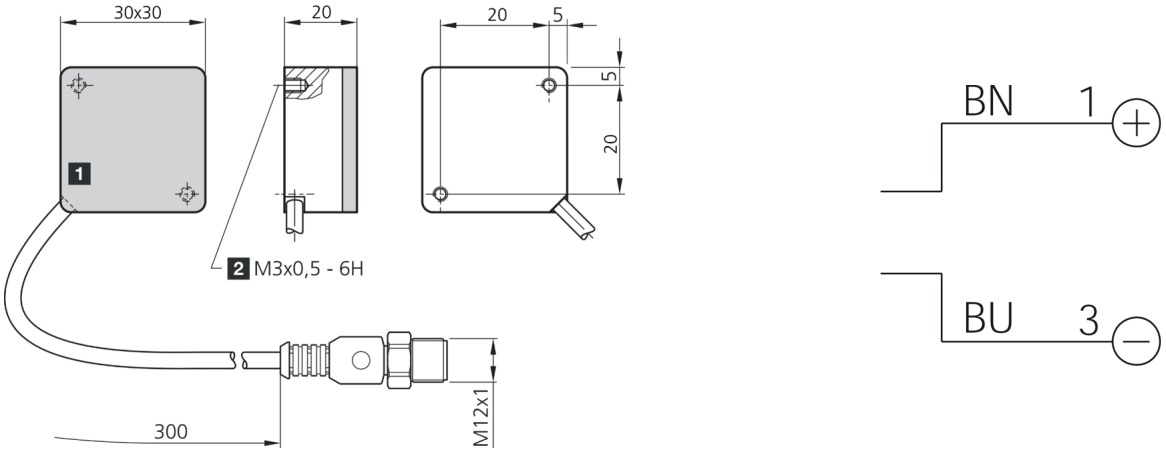


1) Surface d'éclairage 2) 4.5 mm de profondeur BN: marron BU: bleu

**Fonction**

| Caractéristiques techniques (typ) | +20°C, 24 V DC |
|---|---|
| Tension de service | 24 V DC (Supply Class 2) |
| Consommation de courant | 50 mA (24 V DC) |
| Puissance | 1,2 W (24 V DC) |
| Protection contre les inversions de polarité | Non |
| Surface d'éclairage | 30 x 30 mm |
| Dimensions du boîtier | 30 x 30 x 20 mm |
| Matériau du boîtier | Aluminium (Noir, Anodisé) |
| Matériau | PMMA, clair (Optique de protection) |
| Poids | 45 g |
| Classe de protection | III, utilisation en très basse tension de sécurité |
| Groupe de risque (DIN EN 62471) | Groupe libre |
| Conception | Barre d'éclairage |
| Source de lumière | LED |
| Couleur | Rouge |
| Longueur d'onde | 625 nm |
| Angle d'émission FWHM | 120° |
| Intensité lumineuse | ■ 1,30 kLx (100,0 mm)<br>■ 380 Lux (200,0 mm)<br>■ 180 Lux (300,0 mm) |
| Contrôle | sans contrôle de la puissance |
| Résistance aux chocs et aux vibrations | 30 g, 11 ms / 10 … 55 Hz, 1,0 mm |

# 209741
# BE-A30/30-G1-K-BS
# Barre d’éclairage

| Caractéristiques techniques (typ) | +20°C, 24 V DC |
|---|---|
| Température ambiante de fonctionnement | 0 … +40 °C (Fonctionnement continu) |
| Indice de protection | IP 67 |
| Raccordement | Pigtail, 0,3 m, M12, 3 pôles |
| Câble de raccordement | VK … |

| Plus d’informations/d’accessoires | https://www.di-soric.com/209741 |
|---|---|