209596
LI 136-12.5-1688-1740 I
Barrière immatérielle

- Avec électronique d'évaluation LVE ... / LVX ... de mesure et de commutation
- Avec électronique d'évaluation LVB ... de commutation
- Évaluation du faisceau horizontale ou diagonale
- Construction compacte
- Boîtier aluminium
- Montage simple

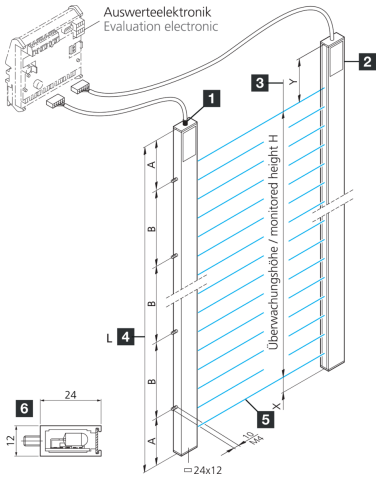

Zum Betrieb mit Auswerteelektronik LVE ... / LVX ... / LVB ...
To be used with evaluation electronics LVE ... / LVX ... / LVB ...

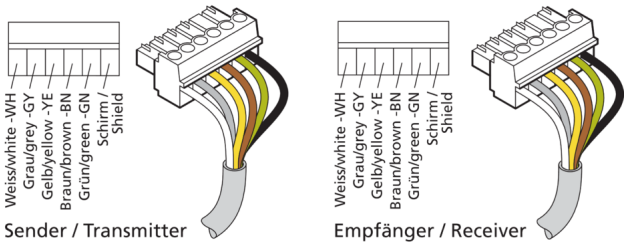

1) Émetteur
2) Récepteur
3) Hauteur contrôlée H
4) Longueur de profilé L
5) Électronique d'évaluation
6) Section transversale du profilé

BN: marron
GN: vert
GY: gris
WH: blanc
YE: jaune

Fonction

Caractéristiques techniques (typ)	+20°C, 24 V DC
Tension de service	20 … 26 V DC (Voir électronique d'évaluation)
Montage	Boulons filetés (4)
Section transversale du profilé	12 x 24 mm
Dimension	■ A: 120 mm ■ B: 500 mm ■ X: 13,5 mm ■ Y: 38,5 mm
Longueur de profilé	1740 mm
Matériau du boîtier	Aluminium (Naturel)
Classe de protection	III, utilisation en très basse tension de sécurité
Évaluation	Absolu, En pourcentage, Paramétrable au moyen de l'électronique d'évaluation
Électronique d'évaluation	Externe
Fonction de sortie	Paramétrable au moyen de l'électronique d'évaluation
Sortie de commutation	Paramétrable au moyen de l'électronique d'évaluation, NO, NC
Source de lumière	LED
Couleur	Infrarouge
Longueur d'onde	880 nm
Évaluation du faisceau	Au moyen de l'électronique d'évaluation externe
Espace entre les faisceaux	12,5 mm

209596
LI 136-12.5-1688-1740 I
Barrière immatérielle

Caractéristiques techniques (typ)	+20°C, 24 V DC
Nombre de faisceaux	136
Hauteur contrôlée	1688 mm
Portée	250 … 6000 mm (Réglable au moyen de l'électronique d'évaluation)
Plage de mesure	1688 mm
Température ambiante de fonctionnement	-20 … +40 °C
Indice de protection	IP 54 (IP 65 en option)
Raccordement	Câble, 4,0 m (Avec connecteur, Autres variantes sur demande)

Plus d'informations/d'accessoires	https://www.di-soric.com/209596