209541
TKHM-Z/TSM-Z/T4
Adaptateurs multifonctions

- Approprié pour tout type de détecteurs standard
- Construction compacte
- Possibilité de montage ultérieur simple et rapide
- Résistance à la haute température
- LED d'indication du statut de signal de sortie

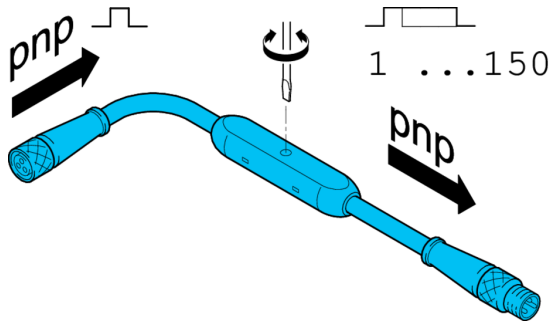

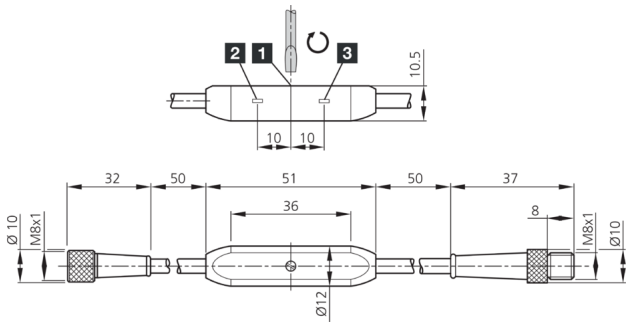

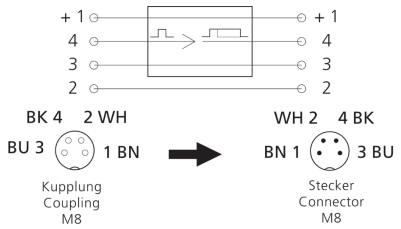

1) Potentiomètre (uniquement ...TSM-Z/T)
2) LED STATUT
3) LED SORTIE DE COMMUTATION

BK: noir BN: marron BU: bleu WH: blanc

Fonction

Caractéristiques techniques (typ)	+20°C, 24 V DC
Intensité maximale admissible	200 mA, Avec protection contre les court-circuits
Tension de service	10 … 35 V DC
Courant de marche à vide (max.)	20 mA
Filetage	M8 x 1
Matériau du boîtier	Plastique
Classe de protection	III, utilisation en très basse tension de sécurité
Évaluation	Prolongation de l'impulsion pnp
Application	Signal numérique
Sélection de fonctions	pnp
Sortie de commutation	pnp (1 … 150 ms)
Fréquence de commutation	500 Hz
Température ambiante de fonctionnement	-20 … +70 °C
Indice de protection	IP 67
Raccordement	Pigtail, Couplage, M8, 4 pôles
Raccordement 2	Pigtail, Connecteur, M8, 4 pôles

Plus d'informations/d'accessoires	https://www.di-soric.com/209541