209485
HS-GH-12
Support de base

- Système de maintien polyvalent et très flexible
- Montage universel
- Réglage en continu
- Conception robuste

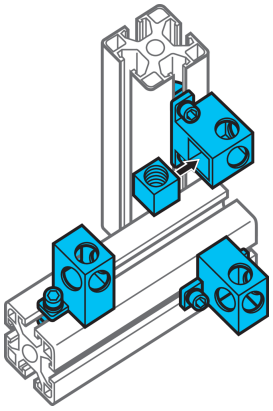

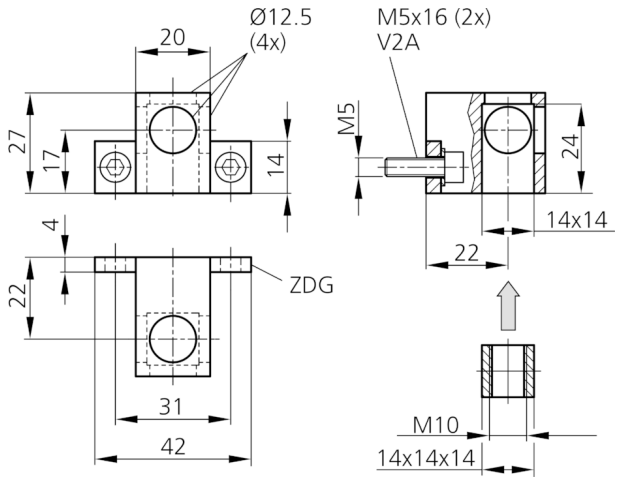

Caractéristiques techniques (typ)	+20°C
Dimension	Filetage: M10
Matériau du boîtier	Zinc moulé sous pression
Composants	Support de base
Gamme de produits	Système de montage Z-UBT-KL-MS

Plus d'informations/d'accessoires	https://www.di-soric.com/209485