209259
OR 31 K 4000 N3-3
Détecteur réflex

- Détection d'objets transparents
- Construction compacte
- Lumière rouge
- Sensibilité réglable
- Fonction Light-on/Dark-on commutable
- Portée élevée
- Circuit électronique complètement encapsulé, résistant aux vibrations
- Espacement normalisé des trous 25,4 mm

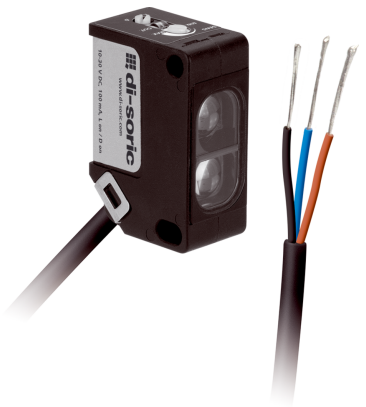

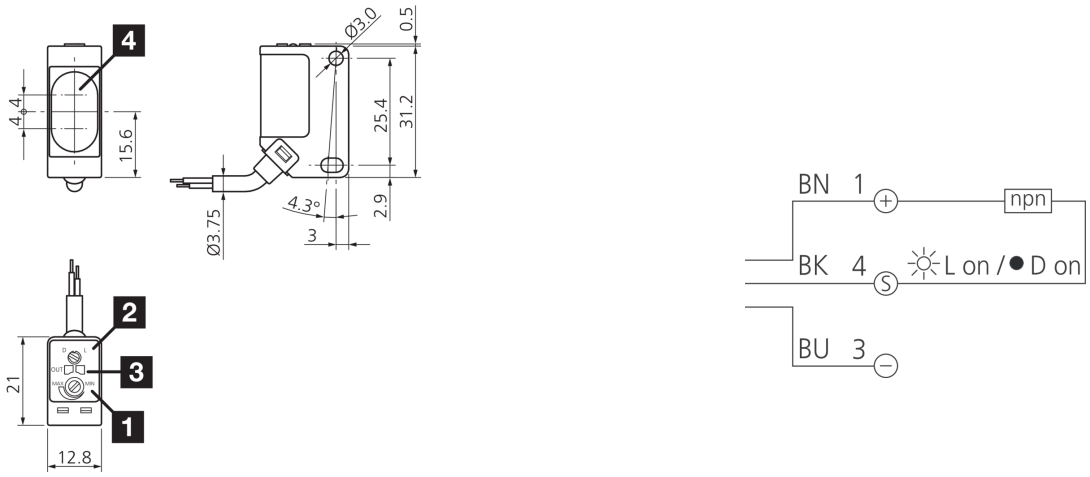

1) Sensibilité
2) NO/NC
3) LED
4) Axe optique

BK: noir BN: marron BU: bleu

Fonction

Caractéristiques techniques (typ)	+20°C, 24 V DC
Tension de service	10 … 30 V DC
Courant de marche à vide (max.)	30 mA
Protection diélectrique	500 V
Dimensions du boîtier	31,2 x 21 x 12,8 mm
Longueur du boîtier	21 mm
hauteur du boîtier	31,2 mm
Largeur du boîtier	12,8 mm
Matériau du boîtier	Plastique (PA, 6.6)
Matériau	PMMA (Fenêtre)
Classe de protection	III, utilisation en très basse tension de sécurité
Principe de fonctionnement	Détecteur réflex
Évaluation	Numérique
Conception	Parallélépipède
Sortie de commutation	npn, 100 mA, NO/NC, Commutable
Chute de tension (max.)	2 V
Source de lumière	LED
Couleur	Rouge
Longueur d'onde	630 nm
Modulation	Modulée

209259
OR 31 K 4000 N3-3
Détecteur réflex

Caractéristiques techniques (typ)	+20°C, 24 V DC
Protection contre les lumières extérieures	3 kLx Lumière halogène, 10 kLx Lumière du soleil
Portée	400 … 4000 mm
Réflecteur de référence	Ø 84 mm, R 84
Hystérésis de commutation (max.)	10 %
Réglage de la sensibilité	Potentiomètre
Fréquence de commutation	2000 Hz
Temps de réponse	0,25 ms
Temps de relâchement	0,25 ms
Température ambiante de fonctionnement	-25 … +70 °C
Dérive thermique	1,5 mm/K
Indice de protection	IP 67
Raccordement	Câble, 2,0 m, 3 pôles (Extrémité libre)

Plus d'informations/d'accessoires	https://www.di-soric.com/209259