209090
SLI4-904-M
Rideau lumineux de sécurité

- Niveau de sécurité maximal
- Résolution pour protection des mains
- Possibilité de combiner différentes résolutions et hauteurs de champs de protection
- Jusqu'à trois zones de surveillance
- Un seul module de sécurité/deux relais nécessaires pour l'évaluation
- Câblage simplifié par la mise en circuit en série
- Câbles de raccordement et de liaison non blindés
- Démarrage/redémarrage manuel ou automatique sélectionnable
- Entrée de retour pour la commande de relais externes (EDM)
- Indice de protection élevé

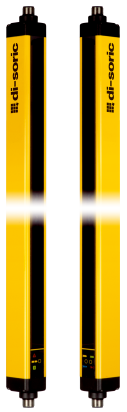

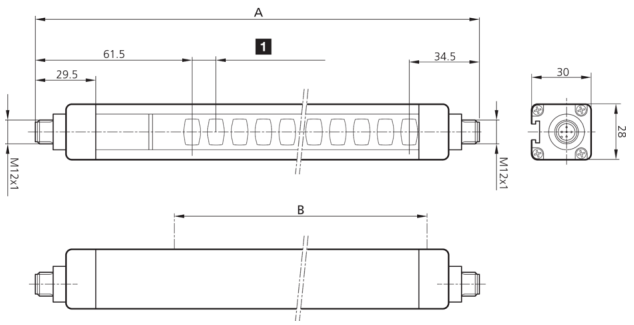

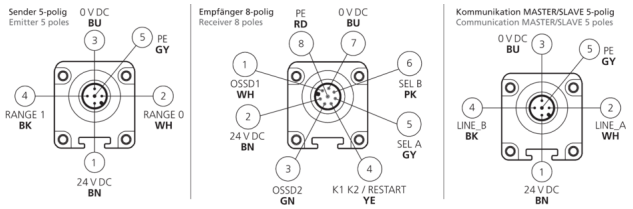

1) Espace entre les faisceaux

BK: noir	GN: vert	RD: rouge
BN: marron	GY: gris	WH: blanc
BU: bleu	PK: rose	YE: jaune

Fonction

Caractéristiques techniques (typ)	+20°C, 24 V DC
Tension de service	19,2 … 28,8 V DC
Protection contre les inversions de polarité	Oui
Protection contre les courts-circuits	Oui
Hauteur totale (A)	987 mm
Fixation	Rainure en T (au dos), / Fixation SFB E 180 (en option)
Matériau du boîtier	Aluminium
Matériau	Polycarbonate (Fenêtre)
Valeurs caractéristiques	Typ 4, Typ 4 (IEC/TS 61496-2), SIL 3 (IEC 61508), SILCL 3 (IEC 62061), PL e - Kat. 4 (EN ISO 13849-1)
Fonction de protection	Protection des mains
Classe de protection	III, utilisation en très basse tension de sécurité
Modèle	Fonctions de contrôle intégrées (EDM), Maître
Convient pour	Fonctionnement avec Esclave ou Esclave 2 / Esclave
Démarrage / Redémarrage	Automatique / Manuel (sélectionnable)
Contrôle de relais externes - EDM	Entrée de retour, autorisation sélectionnable
Raccordement Maître / Esclave 2 / Esclave	Connecteur, M12, 5 pôles pour émetteur et récepteur
Contenu de la livraison	Émetteur + récepteur, Un set de fixations standard SA 4, CD-ROM avec instructions de service en plusieurs langues, Instructions d'installation rapide
Sortie de sécurité	pnp (2x), 400 mA / 24 V DC
Source de lumière	LED
Couleur	Infrarouge
Longueur d'onde	950 nm

209090
SLI4-904-M
Rideau lumineux de sécurité

Caractéristiques techniques (typ)	+20°C, 24 V DC
Nombre de faisceaux	31
Hauteur du champ de protection (B)	910 mm
Portée	4000 mm (Faible portée) / 12000 mm (Longue portée)
Résolution	40,0 mm
Affichage	LED (Auto-diagnostic et état du détecteur photoélectrique)
Temps de réaction	Berechnungsformel
Température ambiante de fonctionnement	-20 … +55 °C
Indice de protection	IP 65 / IP 67
Raccordement	Connecteur, M12, 5 pôles (Émetteur, Maître)
Raccordement 2	Connecteur, M12, 8 pôles (Récepteur)
Câble	Câbles de raccordement non blindés max. 100 m, Câbles de liaison non blindés Maître / Esclave 2 / Esclave max. 50 m

Plus d’informations/d’accessoires	https://www.di-soric.com/209090