208816
SLI2-903-WTHF
Rideau lumineux de sécurité dans le boîtier de protection IP 69K

- Solution économique pour niveau de sécurité 2
- Résolution pour protection des mains
- Fonction de chauffage pour applications à basse température
- Rideau lumineux dans le boîtier protecteur - Indice de protection IP 69K
- Pas de condensation grâce à la soupape GORE
- Homologation ECOLAB
- Fonction de sécurité intégrée - Pas de relais de sécurité externe nécessaire
- Paramétrage par l'intermédiaire du câble de raccordement
- Démarrage/redémarrage manuel ou automatique sélectionnable
- Entrée de retour pour la commande de relais externes (EDM)

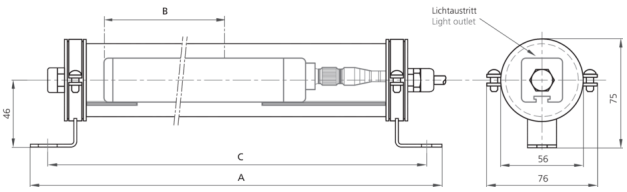

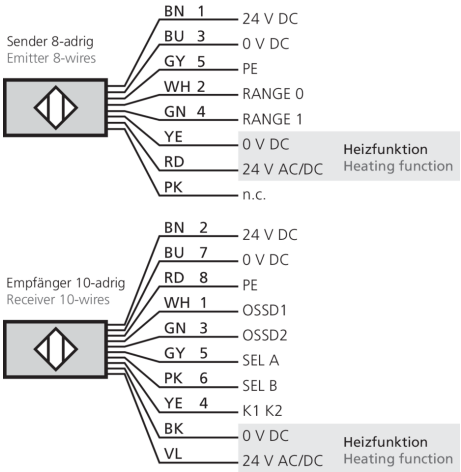

BK: noir
BN: marron
BU: bleu
GN: vert
GY: gris
PK: rose
RD: rouge
WH: blanc
YE: jaune

Fonction

Caractéristiques techniques (typ)	+20°C, 24 V DC
Tension de service	19,2 … 28,8 V DC
Puissance absorbée avec chauffage	18,2 W (24 V DC)
Protection contre les inversions de polarité	Oui
Protection contre les courts-circuits	Oui
Hauteur totale (A)	1087 mm
Espacement des trous	C: 1065 mm ± 3 mm
Fixation	Équerres de fixation en POM-C et acier inoxydable (AISI 316L - V2A)
Matériau du boîtier	Aluminium
Matériau	Polycarbonate (Fenêtre)
Matériau boîtier protecteur	Boîtier en PMMA (polyméthacrylate de méthyle - verre acrylique), Embouts en POM-C (copolymère polyoxyméthylène - DELRIN), Soupape en GORE
Valeurs caractéristiques	Typ 2, Typ 2 (IEC/TS 61496-2), SIL 1 (IEC 61508), SILCL 1 (IEC 62061), PL c - Kat. 2 (EN ISO 13849-1)
Fonction de protection	Protection des mains
Classe de protection	III, utilisation en très basse tension de sécurité
Modèle	Fonctions de contrôle intégrées (EDM)
Modèles dans le boîtier protecteur	Étanche 80 bar et chauffé
Démarrage / Redémarrage	Automatique / Manuel (sélectionnable)

208816
SLI2-903-WTHF
Rideau lumineux de sécurité dans le boîtier de protection IP 69K

Caractéristiques techniques (typ)	+20°C, 24 V DC
Contrôle de relais externes - EDM	Entrée de retour, autorisation sélectionnable
Auto-diagnostic	Toutes les 500 ms (2 Hz)
Contenu de la livraison	Émetteur + récepteur, CD-ROM avec instructions de service en plusieurs langues, Instructions d'installation rapide, Équerres de fixation en POM-C et acier inoxydable
Sortie de sécurité	pnp (2x), 400 mA / 24 V DC
Source de lumière	LED
Couleur	Infrarouge
Longueur d'onde	950 nm
Nombre de faisceaux	46
Hauteur du champ de protection (B)	910 mm
Portée	3000 mm (Faible portée) / 10000 mm (Longue portée)
Résolution	30,0 mm
Affichage	LED (Auto-diagnostic et état du détecteur photoélectrique)
Temps de réaction	13 ms
Température ambiante de fonctionnement	-25 … +55 °C
Indice de protection	IP 69K
Raccordement	Câble, 10,0 m (Précâblé avec presse-étoupe)
Câble	Émetteur 8 fils, récepteur 10 fils, extrémités ouvertes

Plus d'informations/d'accessoires	https://www.di-soric.com/208816